Linea Brasil

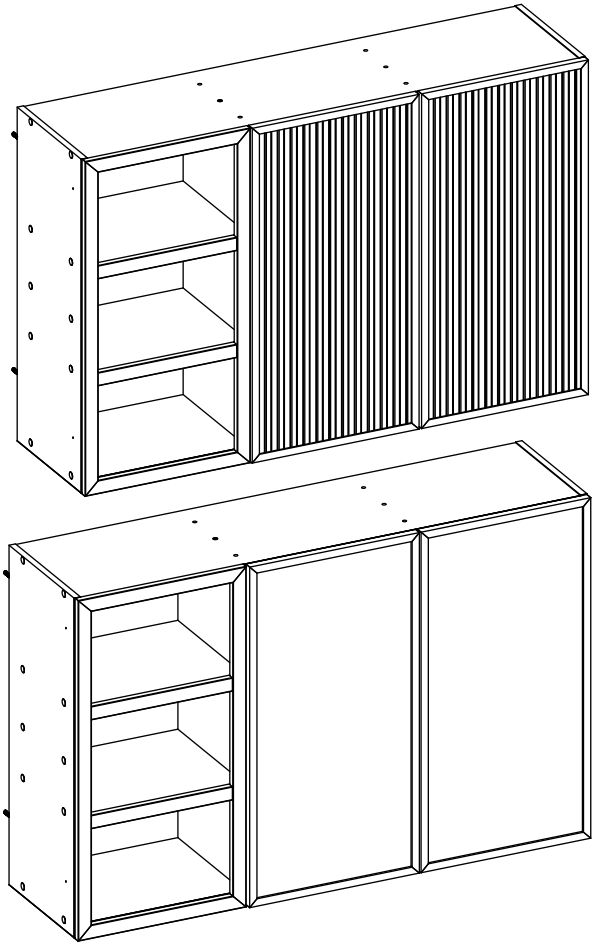

AEREO DUPLO 1.2M

COZINHA MICHELANGELO

V-3 16/02/2024

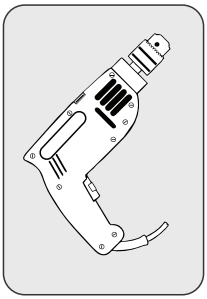

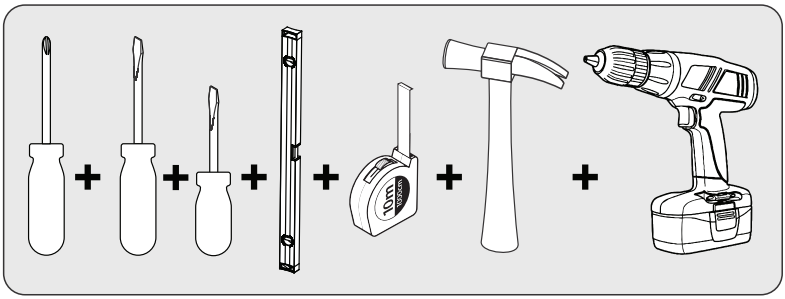

90 min

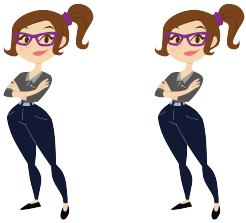

x2

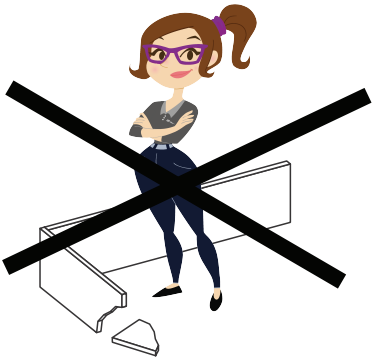

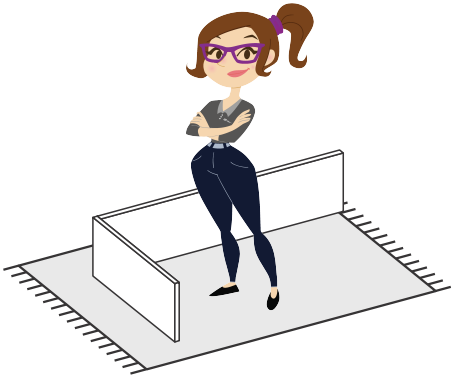

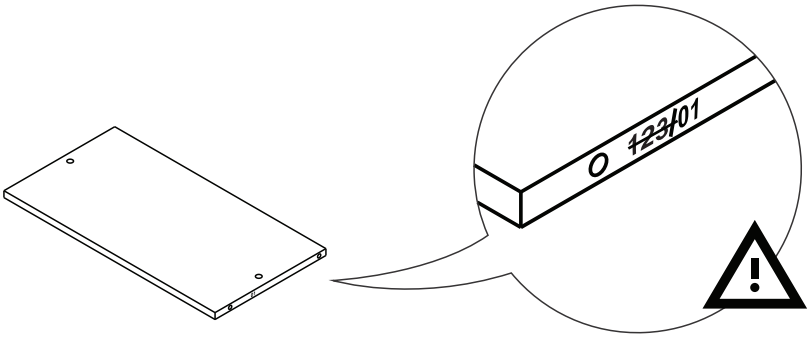

GARANTIA / GARANTIA / WARRANY

Nossos produtos são garantidos por 90 dias contra defeitos de fabricação. Ao constatar um problema coberto pela garantia, entre em contato com a loja onde o produto foi comprado. Ela estará capacitada para atendê-lo da melhor forma diante de cada caso. Reclamações de garantia somente poderão ser atendidas se o termo de garantia for apresentado no ato de reivindicação, acompanhado de sua nota fiscal de compra.

Nuestros productos están garantiados contra defectos de fabricación por 90 días, a partir de la compra. Ao constatar un problema protegido por la garantía, póngase en contacto com la tienda donde se adquirió el producto. Ella estará capacitada para atenderlo de la mejor manera de acuerdo con cada caso.

Our products are guaranteed against manufacturing defects for 90 days from the date of purchase. When you find a problem covered by the warranty, please contact the sto re where the product was purchased. The store be able to serve you in the best way in each case.

Exclusões

- Desgaste natural ou danos causados por água,maresia, ferrugem, incêndio, calor, cupins e pragas em geral.
- Montagem, manutenção e uso inadequado.
- Não cumprimento das recomendações técnicas do esquema.
- Montagens e desmontagens após a primeira instalação.
- Instalações elétricas e outras afins.

Exclusiones

- *Desgaste natural o daños causados por agua,mares, maresia, incendios, calor, termitas y plagas en general.*
- *Montaje, manutenimiento y uso inadecuado.*
- *No cumplimiento de las recomendaciones técnicas del esquema.*

Exclusions

- *Natural wear or damage caused by water, sea, rust, fire, heat, termites and plagues in general.*
- *Assembly, mainterance and improper use.*
- *Failure to comply with the technical recommendations of the assembly instructions.*

Importante

A Linea Brasil não autoriza nenhuma pessoa, loja ou entidade assumir em seu nome qualquer outra garantia que não conste no certificado. A fabricante reserva-se no direito de efetuar nos produtos eventuais modificações que considerar necessárias, sem prejudicar as características essenciais. Os produtos terão peças de assistência para reposição no período de 1 ano a contar de sua retirada do mercado, desde que haja matéria-prima equivalente, observando o dispositivo no Art.32 da Lei 8.078/90 (Cód. Defesa do Consumidor). O atendimento para produtos fora de linha é feito por programação especial, através da loja revendedora sob aprovação de consulta prévia ao fabricante.

Importante

Linea Brasil no autoriza a ninguna persona, tienda o entidad a asumir en su nombre cualquer otra garatía que no figure en el certificado. El fabricante se reserva el dercho de efectuar en los productos eventuales modificaciones que considere necesarias, sim perjudicar las características esenciales. Los productos tendrán piezas de asistencia para reposición en el período de 1 año a partir de su retiada del mercado. La atención para productos fuera de línea es hecha por programación especial, a través de la tienda revendedora bajo aproación de consulta previa al fabricante.

Important

Linea Brasil does not authorize any person, store or entily to assume on its behal any other warranty that does not appear on the certificate. The manufacturer reserves the right to make in the products any modifications that it considers necessary without prejudice to the essential characteristics. The products will have replacement parts within one year of being withdrawn from the marke. the service for off-line products is done by special programming, through the store reseller under prior consultation with the manufacture.

INSTRUÇÕES DE LIMPEZA E CONSERVAÇÃO

INSTRUCCIONES PARA LA LIMPIEZA E CONSERVACION / CLEAN AND PRESERVATION INSTRUCTURE

Para retirar o pó, utilize um pano seco, espanador ou aspirador. Se necessário, para uma limpeza mais efetiva, utilize um pano levemente umedecido com água. Finalize com uma flanela limpa e seca.

Para eliminar el polvo, utilice un paño seco, mopa o la aspiradora. Si es necesario, para una limpieza más eficaz, utilice un paño ligeramente humedecido con agua. Terminar con un paño limpio y seco.

To take dirty, use a dry cloth, duster or vaccum. If necessary to take the dust, use a wet cloth. Finish with a clean and dry flannel.

IMPORTANTE / *IMPORTANTE / IMPORTANT*

Não utilize produtos abrasivos como álcool e detergentes, como também esponjas rígidas ou palha de aço na limpeza dos móveis.
No use limpiadores abrasivos como alcohol y detergentes, así como esponjas rígidaso lana de acero para limpiar los muebles.
Do not use abrasives such as alcohol and detergent, taugth soaker also steel wool to clean the forniture.

Proteja a superfície do móvel de objetos que transmitam calor ou umidade.
Proteja la superficie del mueble de objetos que transmitan calor o humedad.
Protect the surface of the furniture against objects that can pass heat and humidity.

Evitar o contato de água e produto de limpeza com o rodapé do produto, pois poderá danificá-lo.
Evitar el contacto con agua y producto de limpieza con el rodapé del producto, pues poderá dañarlo.
Avoid the contact of water and cleaning products with baseboard, cause it should damage your product.

Procure sempre utilizar flanela limpa e seca para a limpeza.
Busque siempre utilizar franela limpia y seca para la limpieza.
Try always to use a clean and dry flannel to cleaning.

Cuidado com objetos pontiagudos, eles podem arranhar a superfície das portas e tampo.
Cuidado con objectos afilados, ellos pueden rayar la superficie de las puertas e la tapa.
Take care with sharp objects, they can scratch the door lid surface.

Imagem Ilustrativa/ Ilustrative Image/ Imagen Ilustrativa

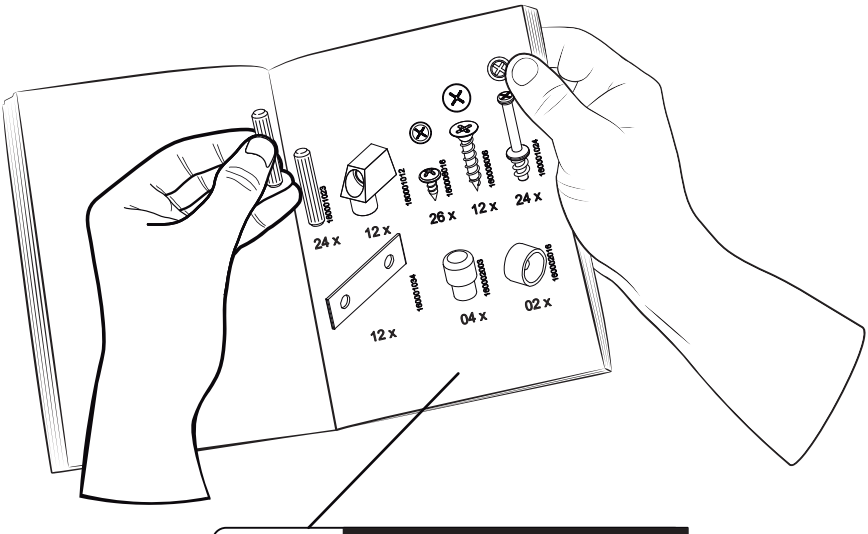

Preste Atenção!
¡Preste atención!
Attention!

As ferragens dos nossos manuais são sempre apresentadas nas mesmas proporções da peça na vida real.
Caso apareça alguma dúvida no decorrer do processo de montagem, coloque a ferragem ao lado do desenho e faça a consulta :D

Los accesorios de nuestros manuales siempre se presentan en las mismas proporciones que la pieza en la vida real.
Si tiene alguna duda durante el proceso de montaje, coloque los accesorios junto al dibujo y haga una consulta :D

The accessories in our manuals are always presented in the same proportions as the spare part in real life.
If you have any questions during the assembly process, place the accessory next to the drawing and make an inquiry :D

Símbolos:
Simbolos:
Symbols:

+ Parafuso Phillips
- Parafuso Fenda
⬡ Parafuso Allen

+ Tornillo Phillips
- Tornillo Ranurado
⬡ Tornillo Allen

+ Phillips screw
- Slotted Screw
⬡ Allen screw

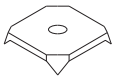

160001002

14x

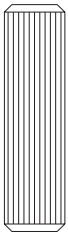

160001004

04x

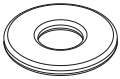

160001009

06x

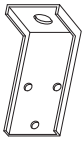

160001056

06x

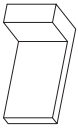

160001057

06x

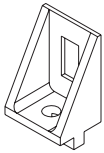

160001061

12x

160001062

03x

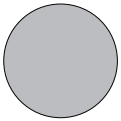

160002002

25x

160002012

02x

160002050

02x

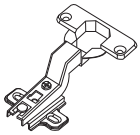

160003014

04x

160006011

46x

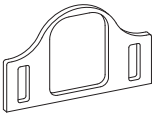

160003019

04x

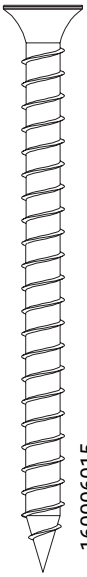

160006015

06x

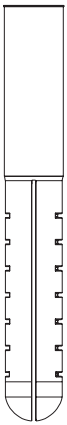

160002006

06x

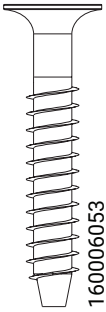

160006053

22x

160006016

56x

160006003

08x

1:1

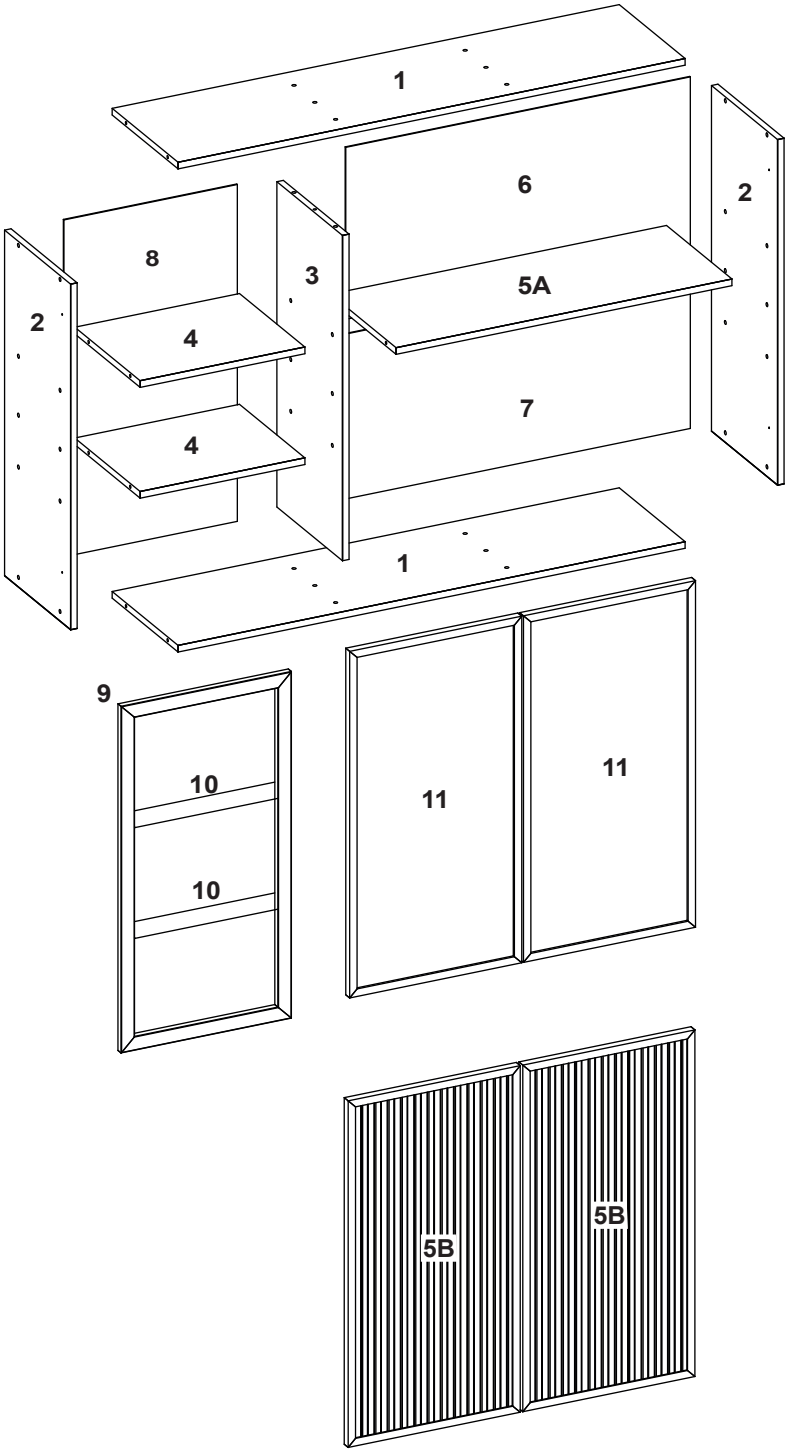
1
6
2
8
3
5A
2
4
7
4
1
9
10
11
11
10
5B
5B

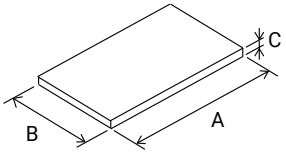

VOLUME Caja Box	ITEM Artículo Item	PEÇA Pieza Part	DESCRIÇÃO Descripción Description	DIMENSÕES (mm) Dimensión/Dimension			QUANTIDADE La quantidad The amount	MATERIAL
				A	B	C		
1	1	510370001	TAMPO/BASE	1170	304	15	2	MDF
1	2	510370002	LATERAL	780	305	15	2	MDF
1	3	510370003	DIVISAO	734	303	15	1	MDF
1	4	510370004	PRATELEIRA NICHO	380	302	15	2	MDF
1	5A	510370005	PRATELEIRA	775	302	15	1	MDF
1	5B	510349001	PORTA - RIPADA	782	397	18	2	MDF
1	6	510370006	FUNDO SUPERIOR	795	388	2.8	1	MDF
1	7	510370007	FUNDO INFERIOR	795	372	2.8	1	MDF
1	8	510370008	FUNDO NICHO	760	400	2.8	1	MDF
1	9	510370009	QUADRO LATERAL	782	393	15	1	MDF
1	10	510370010	ENCABECAMENTO PRATELEIRA	330	31	15	2	MDF
1	11	510371001	PORTA - VIDRO REFLECTA	782	397	18	2	MDF

ARTÍCULO	DESCRIPCIÓN
1	TOP/BASE
2	LATERAL
3	DIVISIÓN
4	REPISA DEL NICHO
5A	REPISA
5B	PUERTA - EMPARRILLADA
6	FONDO SUPERIOR
7	FONDO INFERIOR
8	FONDO DEL NICHO
9	MARCO LATERAL
10	ENCABEZAMIENTO DE LA REPISA
11	PUERTA - VIDRIO REFLECTANTE

ITEM	DESCRIPTION
1	TOP/BASE
2	SIDE PIECE
3	DIVISION
4	CUB SHELF
5A	SHELF
5B	SLATTED DOOR
6	TOP BACK PANEL
7	BOTTOM BACK PANEL
8	CUB BACK PANEL
9	SIDE FRAME
10	HEADER - SHELF
11	GLASS REFLECTIVE DOOR

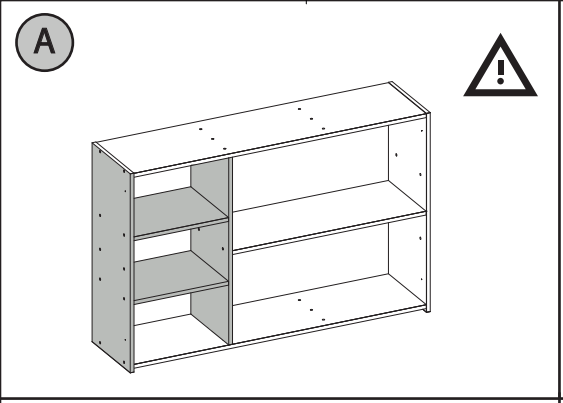
A

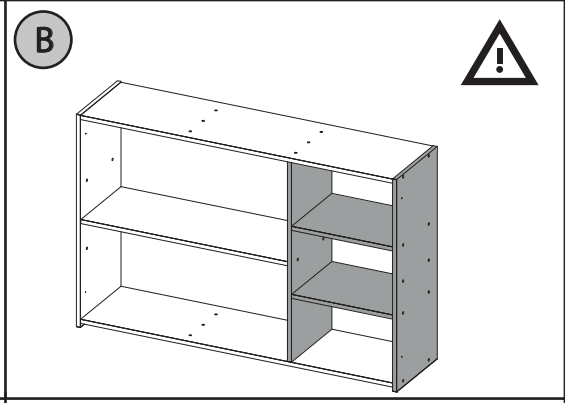
B

01

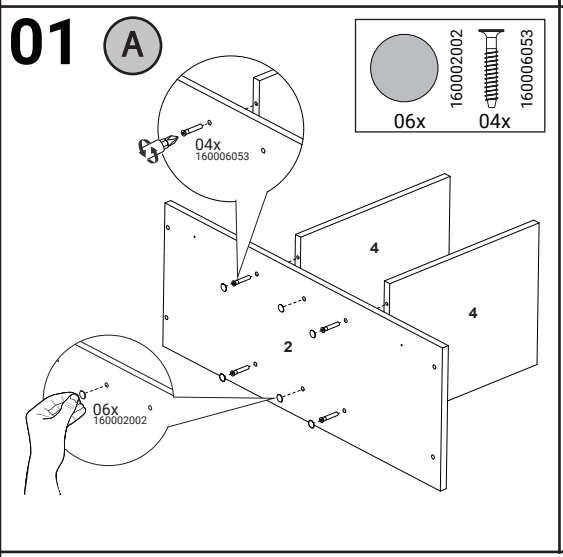
A
160002002
160006053
06x
04x
04x
160006053
4
4
2
06x
160002002

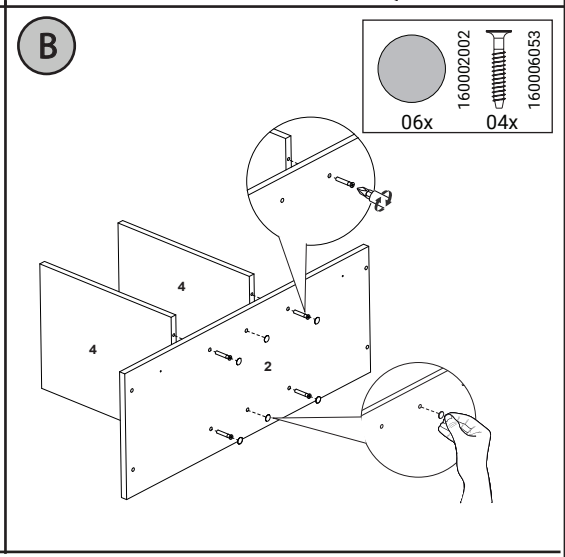
B
160002002
160006053
06x
04x
4
4
2

02

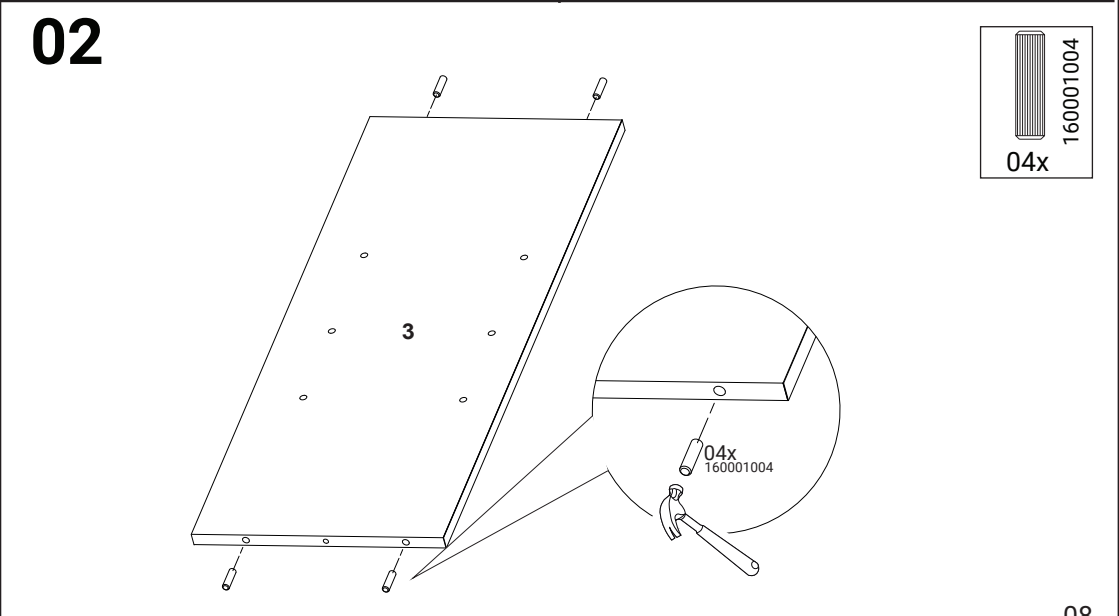
160001004
04x
3
04x
160001004

03 A

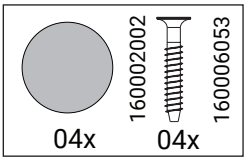
160002002
160006053
04x
04x

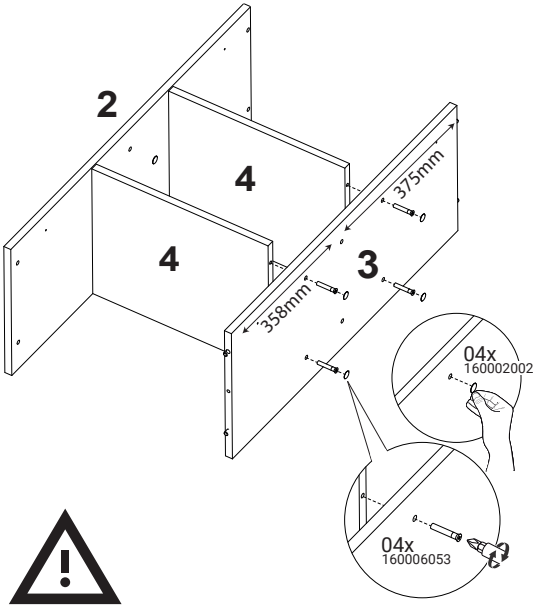
2
4
4
3
375mm
358mm
04x
160002002
04x
160006053

B

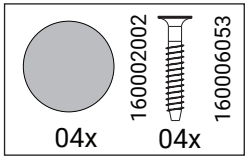
160002002
160006053
04x
04x

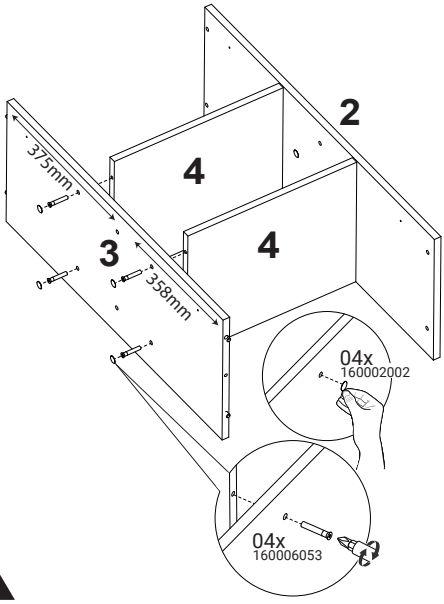
2
4
4
3
375mm
358mm
04x
160002002
04x
160006053

04 A

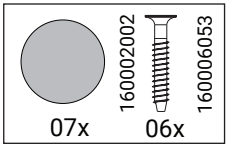
160002002
160006053
07x
06x

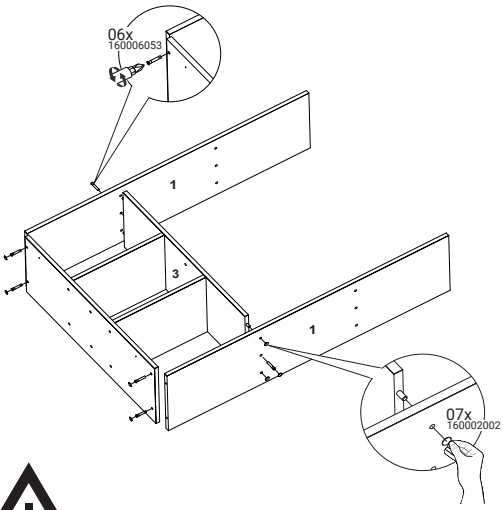
06x
160006053
1
3
1
07x
160002002

B

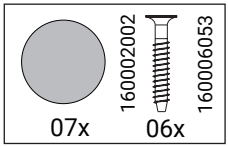
160002002
160006053
07x
06x

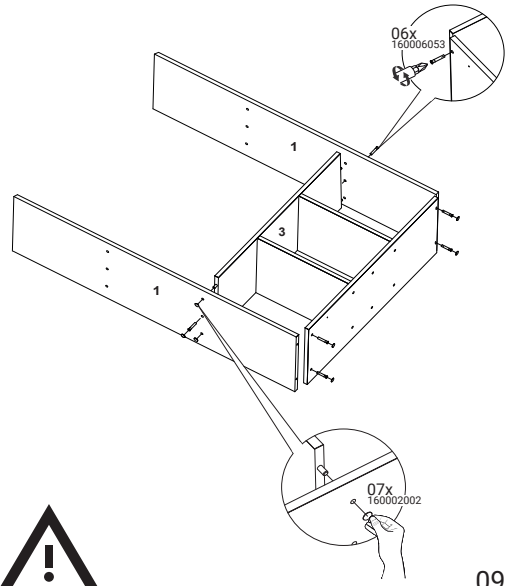
06x
160006053
1
3
1
07x
160002002

05

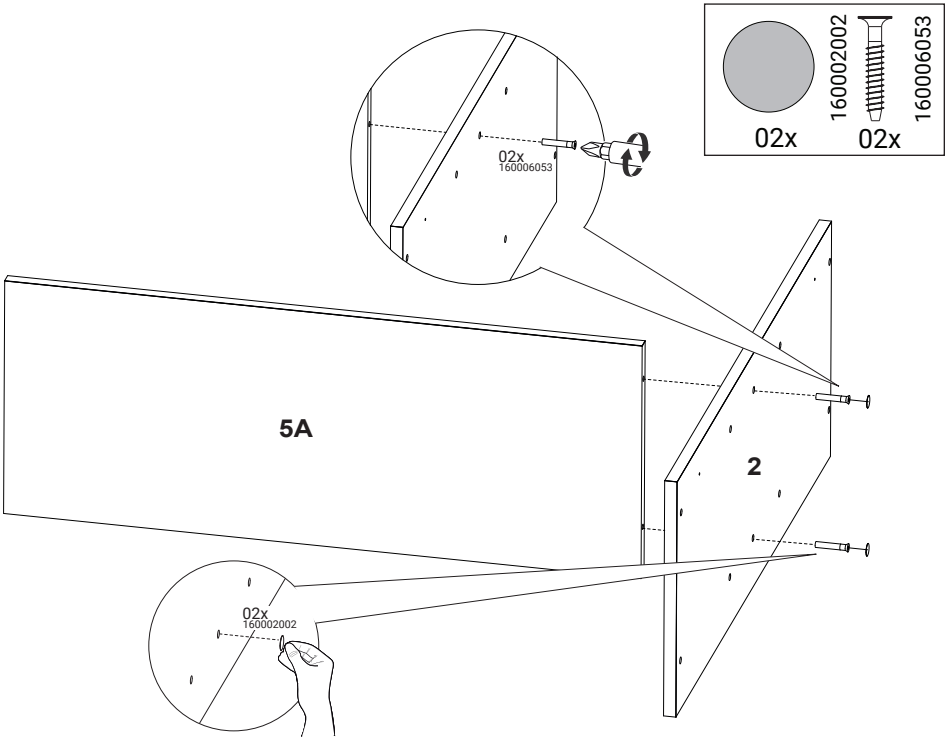
160002002
160006053
02x
02x
02x
160006053
5A
2
02x
160002002

06

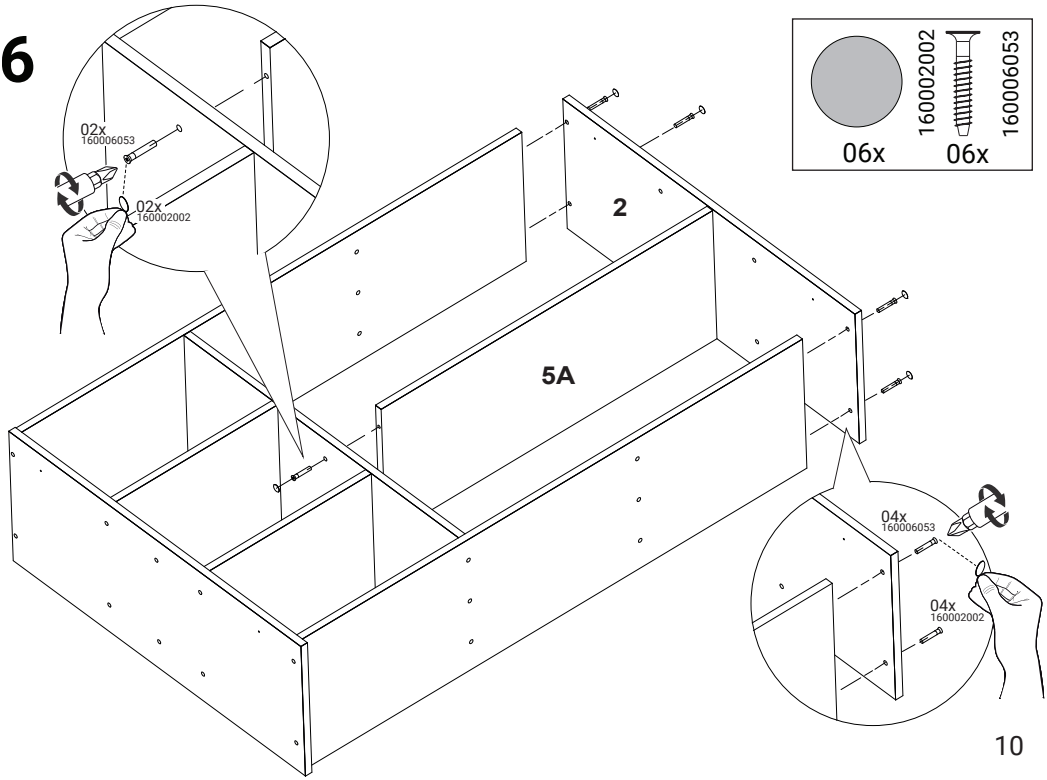
160002002
160006053
06x
06x
02x
160006053
02x
160002002
2
5A
04x
160006053
04x
160002002

07

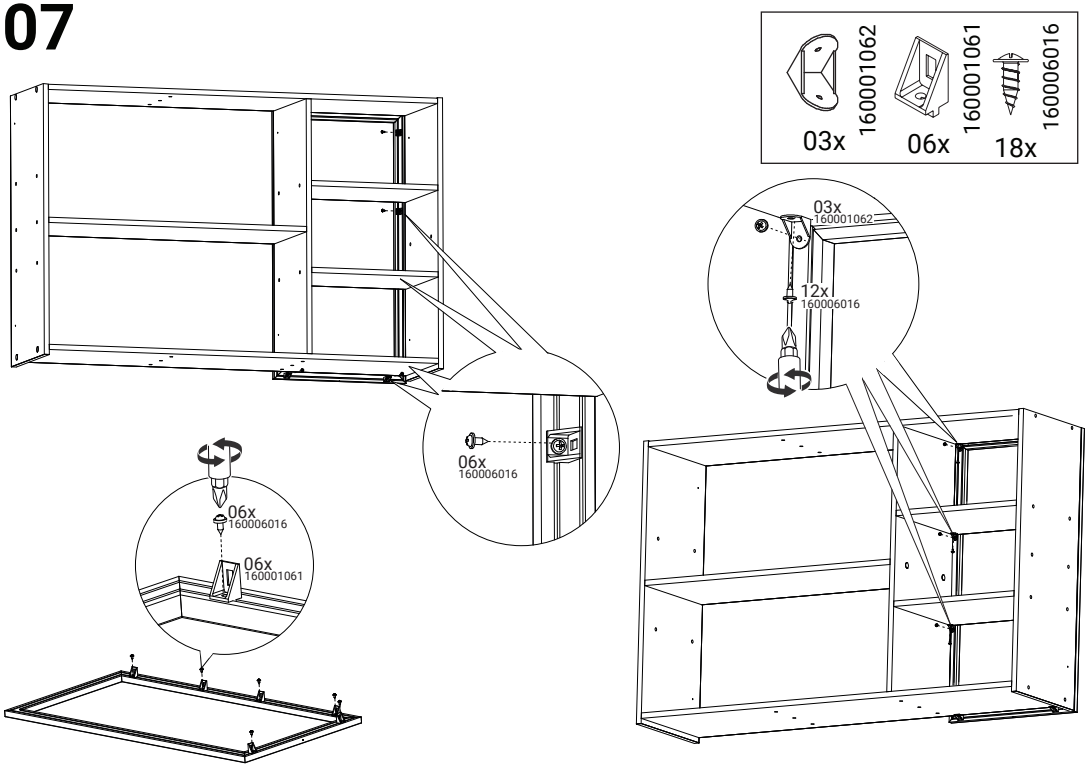
160001062
03x
160001061
06x
160006016
18x
03x
160001062
12x
160006016
06x
160006016
06x
160006016
06x
160001061

08

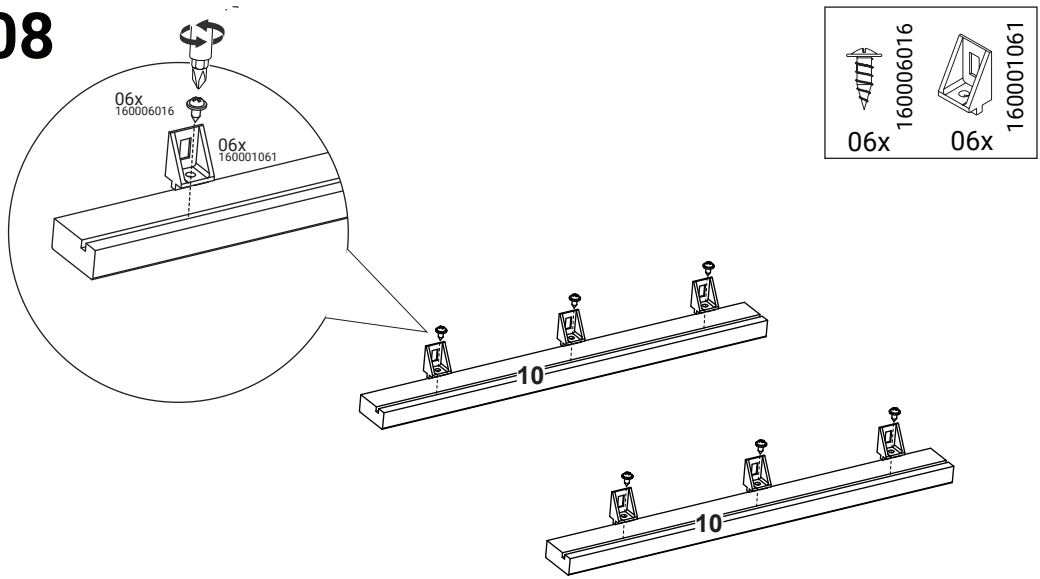
160006016
06x
160001061
06x
06x
160006016
06x
160001061
10
10

09

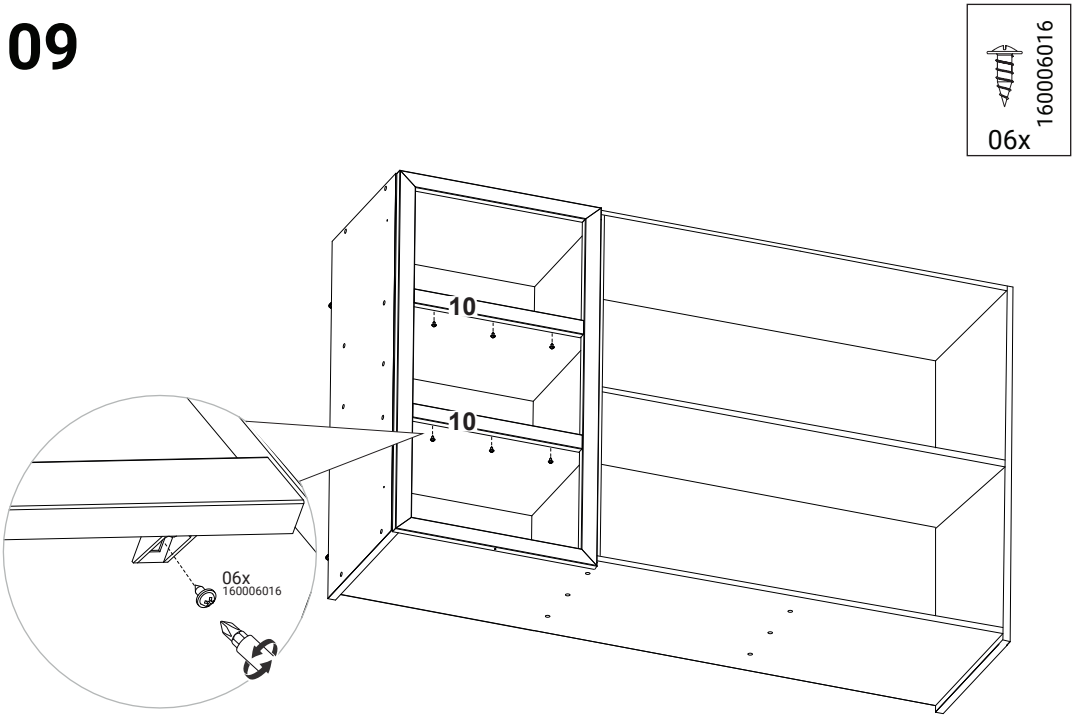
160006016
06x
10
10
06x
160006016

10A

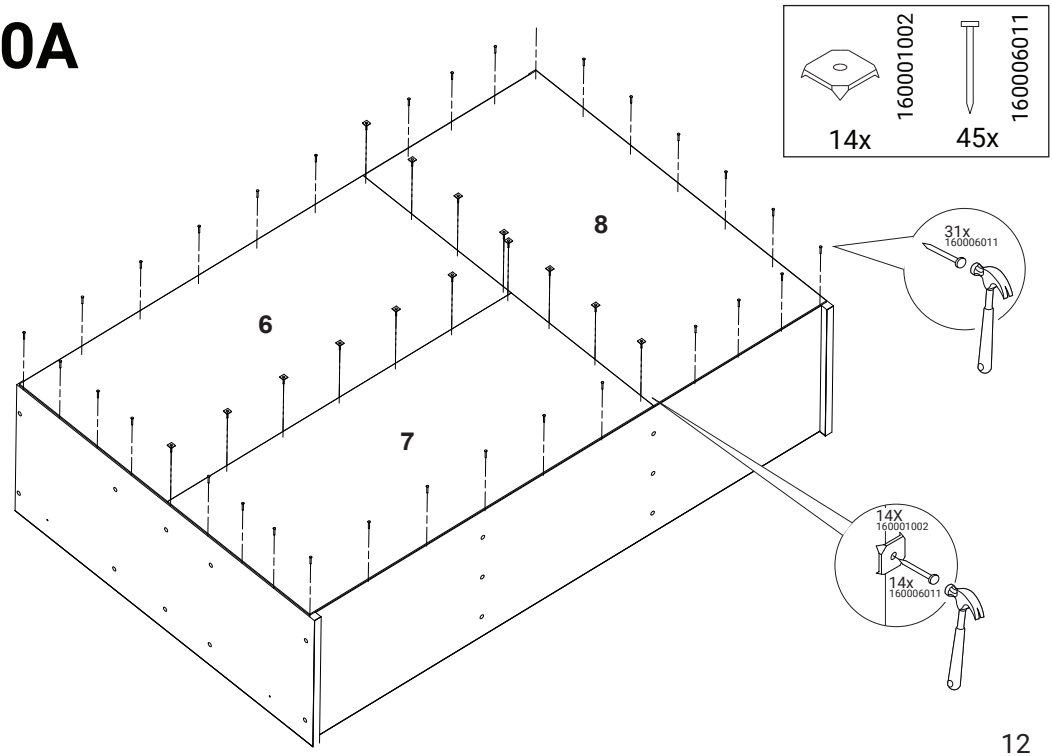
160001002
14x
160006011
45x
8
6
7
31x
160006011
14X
160001002
14x
160006011

11A

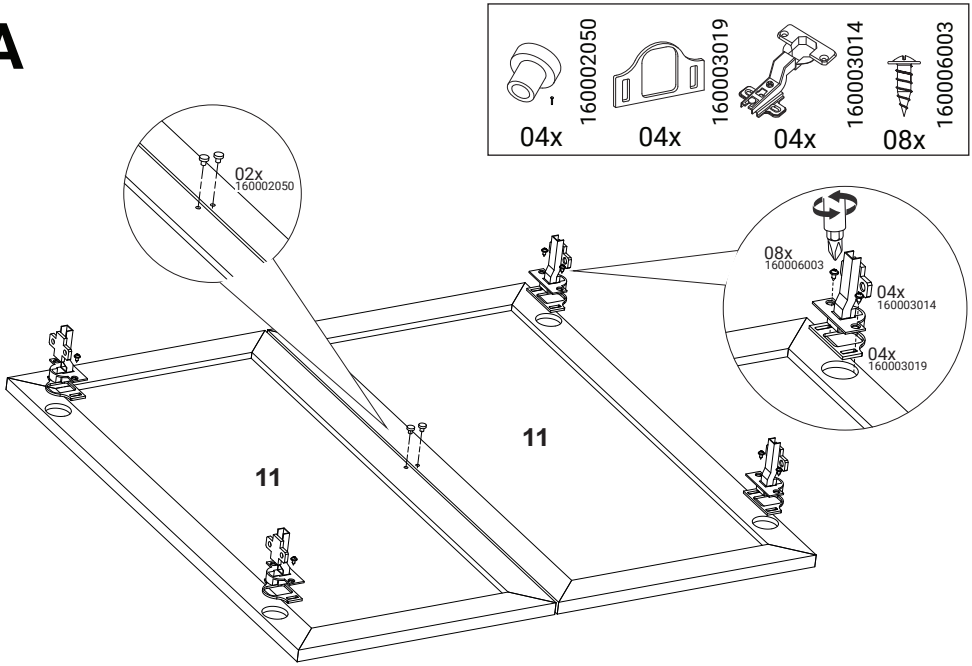
160002050
04x
160003019
04x
160003014
04x
160006003
08x
02x
160002050
08x
160006003
04x
160003014
04x
160003019
11
11

12A

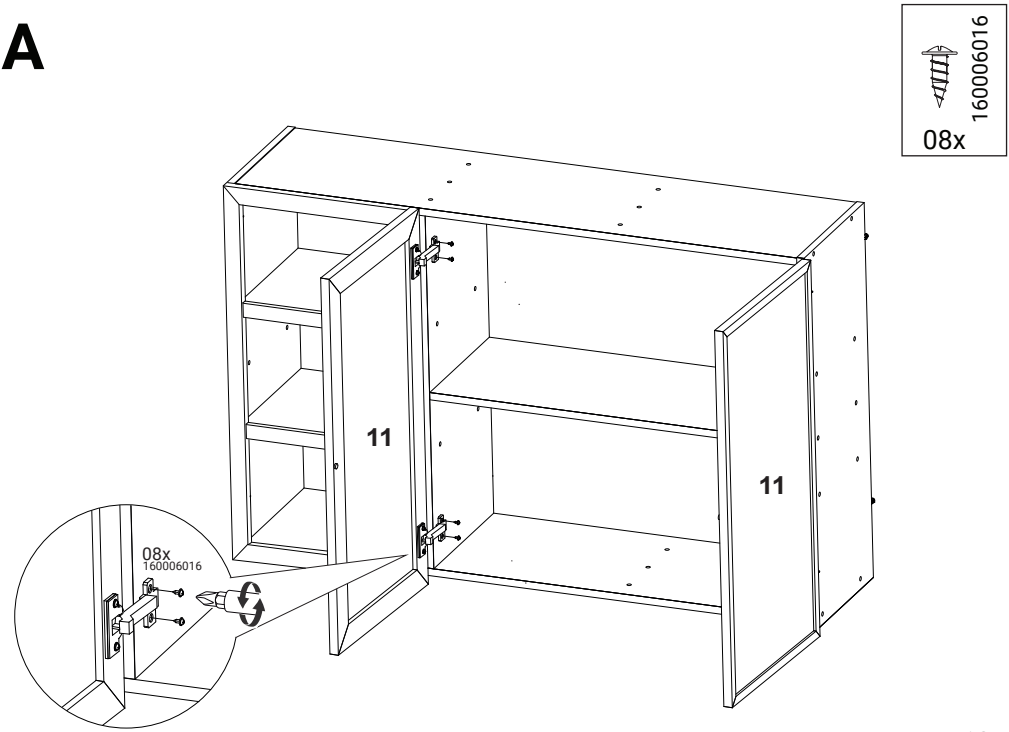
160006016
08x
11
11
08x
160006016

13A

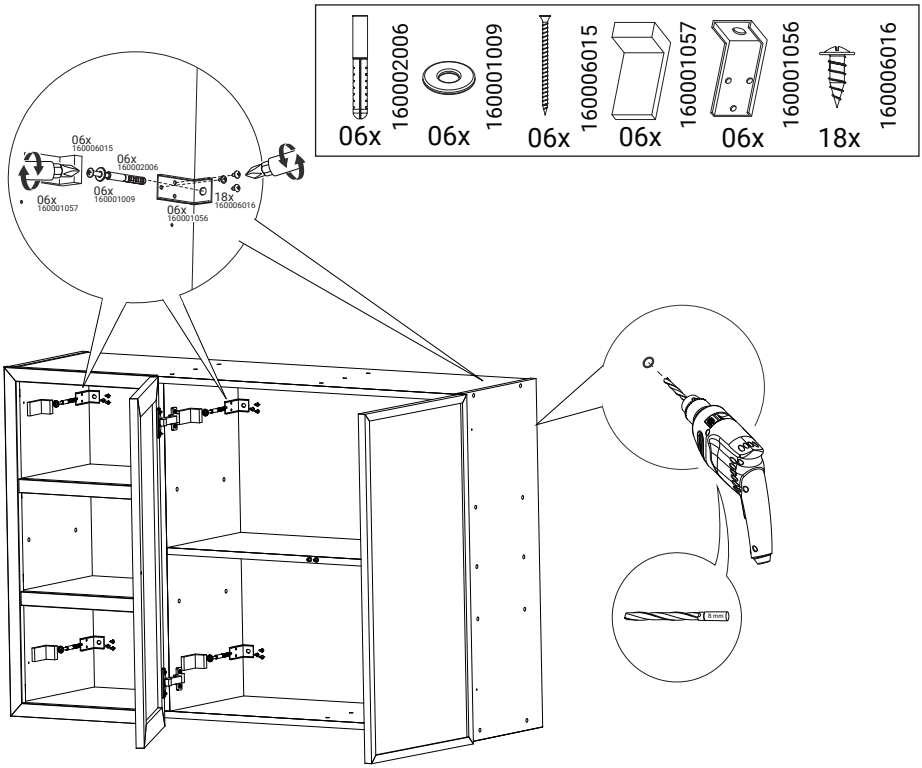
160002006
06x
160001009
06x
160006015
06x
160001057
06x
160001056
06x
160006016
18x
06x
160006015
06x
160002006
06x
160001009
06x
160001057
06x
160001056
18x
160006016
8 mm

10B

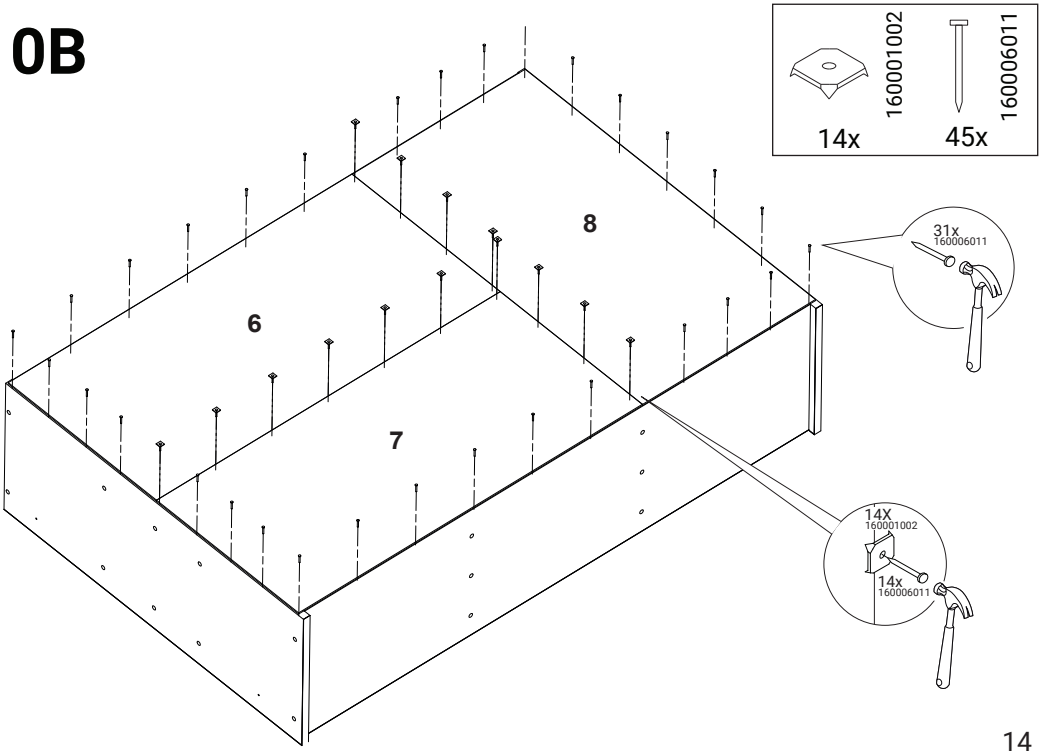
160001002
14x
160006011
45x
8
6
7
31x
160006011
14X
160001002
14x
160006011

11B

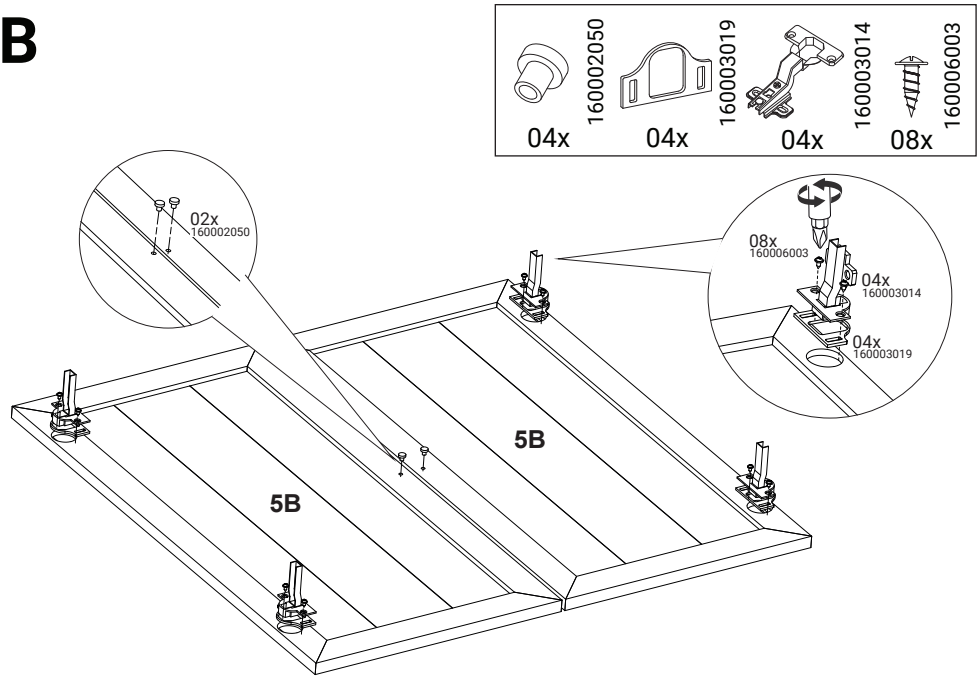
160002050
04x
160003019
04x
160003014
04x
160006003
08x
02x
160002050
08x
160006003
04x
160003014
04x
160003019
5B
5B

12B

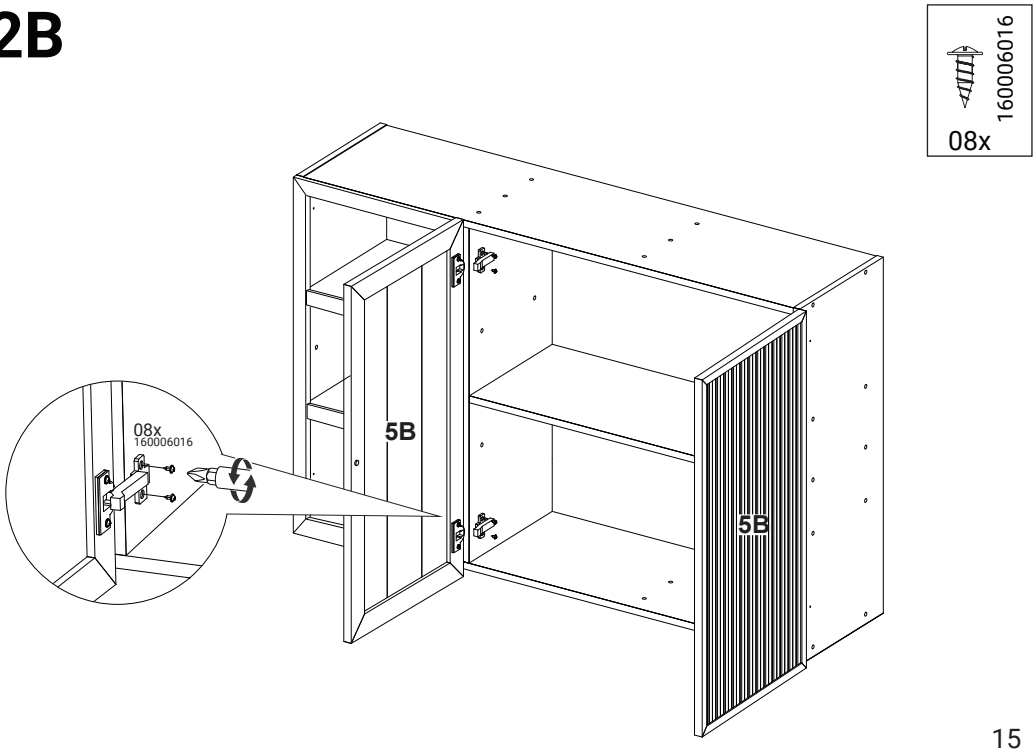
160006016
08x
08x
160006016
5B
5B

13B

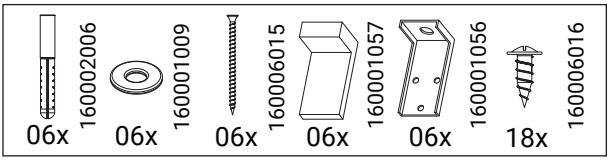
06x
160002006
06x
160001009
06x
160006015
06x
160001057
06x
160001056
18x
160006016

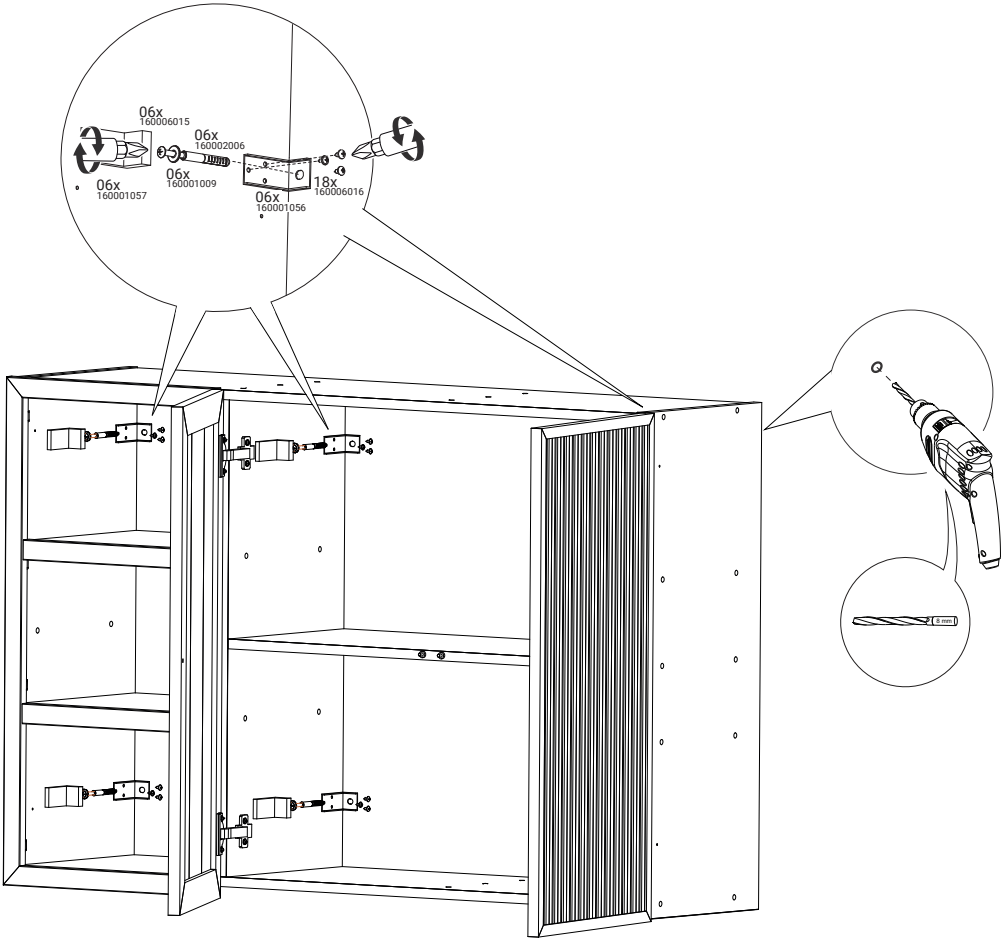
06x
160006015
06x
160002006
06x
160001009
06x
160001057
06x
160001056
18x
160006016
8 mm

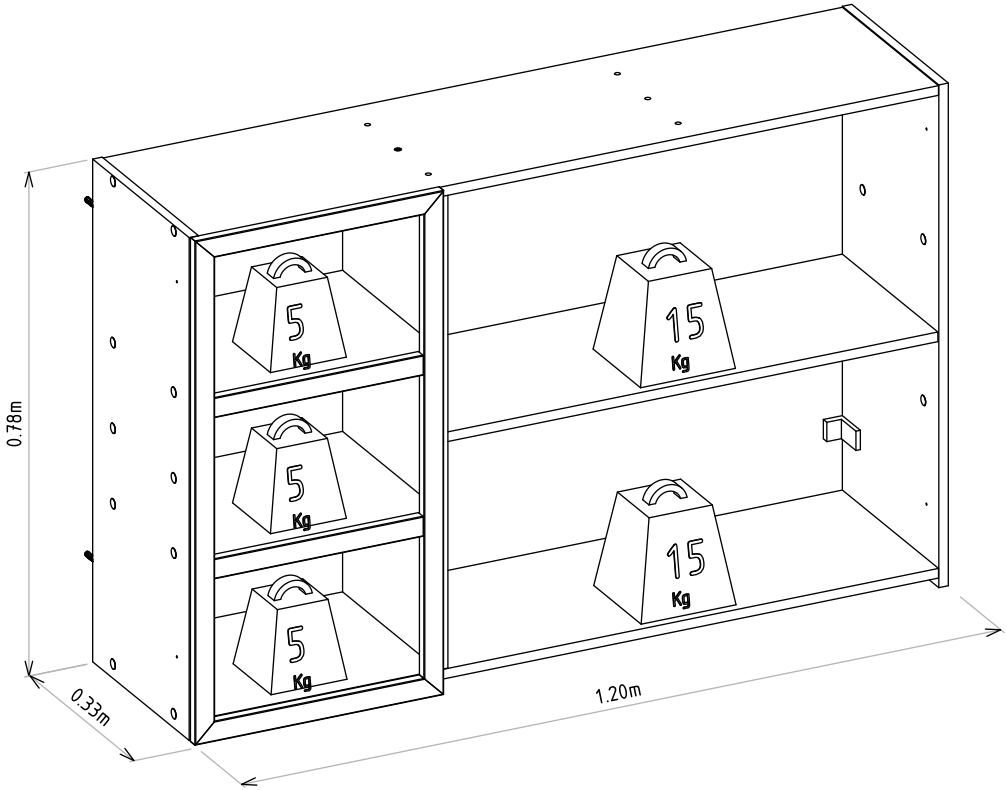
5
Kg
5
Kg
5
Kg
15
Kg
15
Kg
0.78m
0.33m
1.20m

Linea Brasil