Manual de montagem
Assembly instructions
Instrucciones de montaje

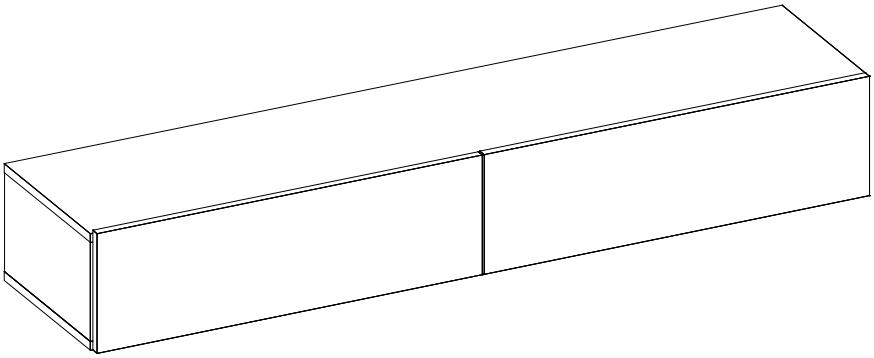

Nicho Niagara 1361mm
1.653

colibri

V1 - 12/09/2023

Segurança:
Manter os acessórios e os plásticos da embalagem fora do alcance de crianças e animais.
A montagem incorreta pode provocar a queda do móvel, causando e lesões e danos.

Montagem:
Cobrir o local de montagem com a embalagem do próprio produto.
Separar os acessórios e peças antes da montagem.
Seguir o manual de montagem passo a passo para garantir o correto resultado final.
Ferramentas para montagem não inclusas.

Limpeza:
Não molhar o móvel e não expor em lugar úmido.
Não expor o móvel próximo de fontes de calor.
Limpar apenas com pano limpo e levemente úmido.

Safety:
Keep accessories and plastics out of the reach of children and animals.
Incorrect assembly can cause the furniture fall causing injury and damage.

Mounting:
Cover the assembly space with the proper product packaging
Separates accessories and mounting parts.
Follow the assembly manual step by step to ensure the correct final result.
Assembly tools not included.

Cleaning:
Do not wet the furniture and do not expose it in a humid place.
Do not expose the furniture to sources of heat.
Wipe only with a clean, slightly damp cloth.

Seguridad:
Mantenga los accesorios y los plásticos de embalaje fuera del alcance de los niños y los animales.
Un montaje incorrecto puede provocar una caída del mueble provocando lesiones y daños.

Montaje:
Cubra el lugar de montaje con el propio embalaje del producto.
Separa accesorios y piezas de montaje.
Siga el manual de montaje paso a paso para asegurar el resultado final correcto.
Herramientas de montaje no incluidas.

Limpieza:
No moje los muebles y no los exponga en un lugar húmedo.
No exponga los muebles a fuentes de calor.
Limpiar solo con un paño limpio y ligeramente humedecido.

CERTIFICADO
90
dias
GARANTIA

COLIBRI - IND. COM. DE MÓVEIS LTDA.
Rua Rouxinol, 5530 - Fone/Fax (43) 3275 - 8600
Pq. Industrial XI - CEP 86.706-418 - Arapongas -PR
E-mail: sac@colibrimoveis.com.br
Site: www.colibrimoveis.com.br

colibri

1h30

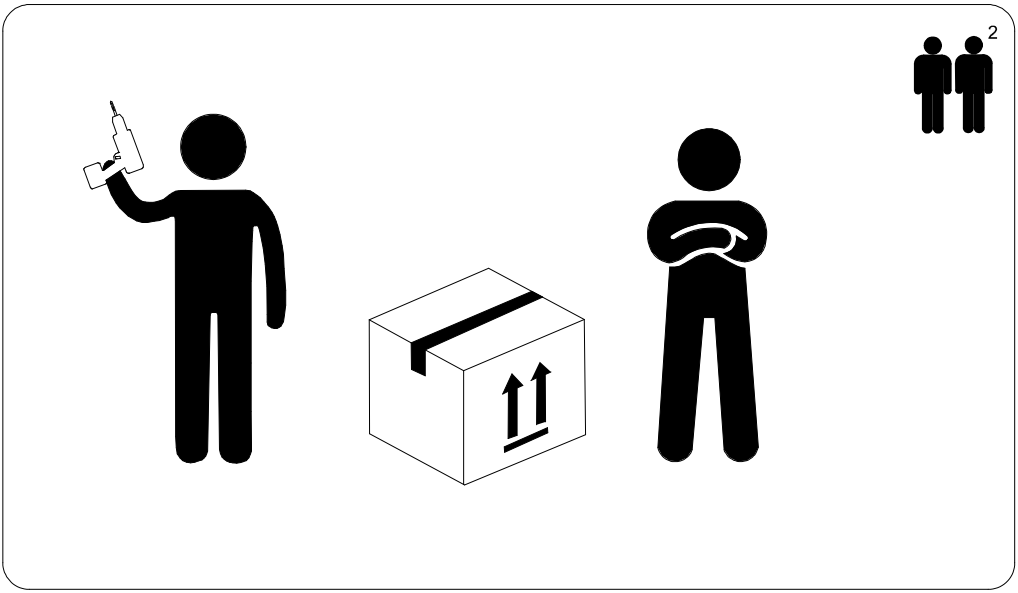

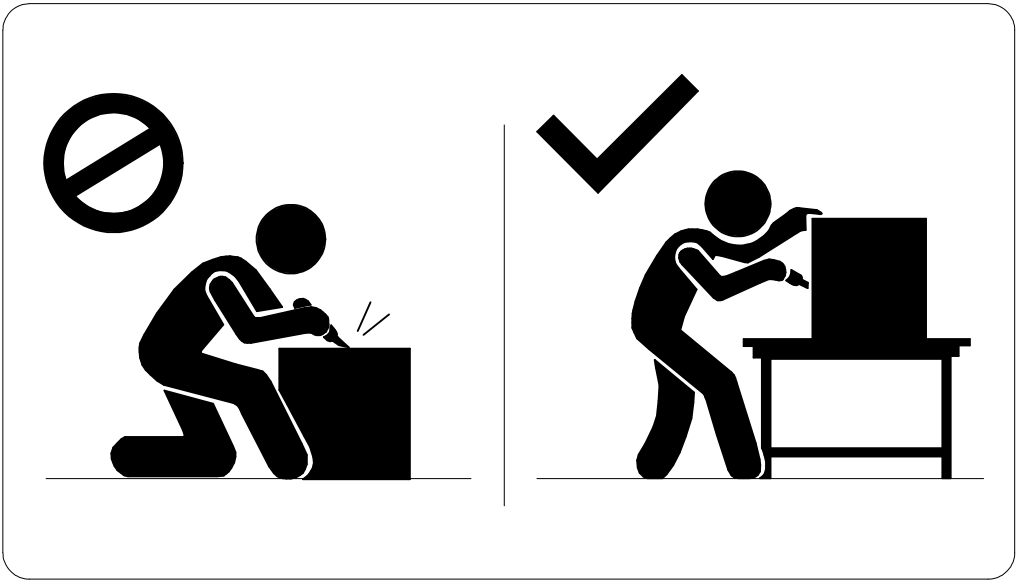

A4

A
36x

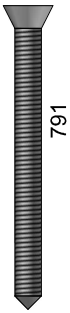

B
18x

C
20x

D
12x

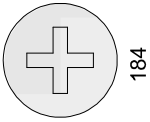

E
20x

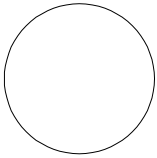

F
14x

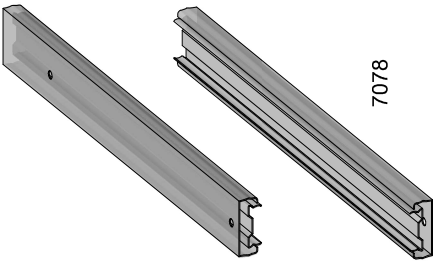

G
02x

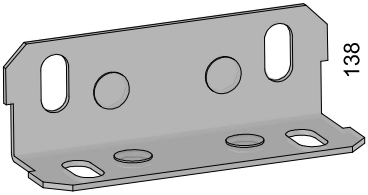

H
04x

1.653.A0				
Cód.	Peças	Piece	Pieza	Qtd.
1	Tampo	Cover	Cubierta	1
2	Base	Base	Base	1
3	Lateral	Left	Lado	2
4	Divisão	Division	División	1
5	Frente gaveta	Front drawer	Cajón delantero	2
6	Lateral gaveta esq	Side drawer left	Cajón lateral izquierdo	2
7	Lateral gaveta dir	Side drawer right	Cajón lateral derecha	2
8	Contrafundo	Background	Contrafondo	2
9	Fundo gaveta	Drawer bottom	Fondo del cajón	2
10	Travessa fixação	Travessa fixation	Travesaño fijación	2

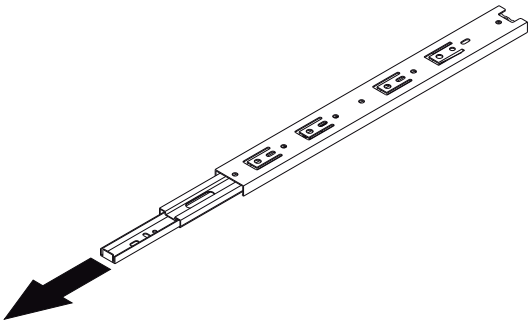

1º

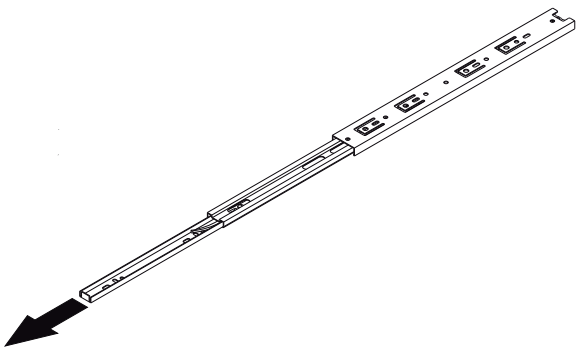

2º

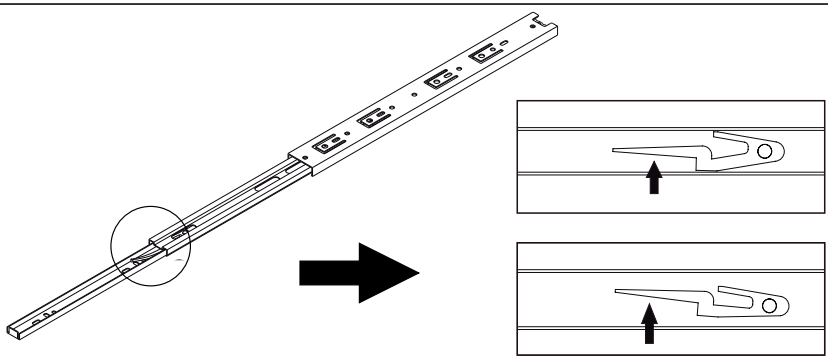

3º

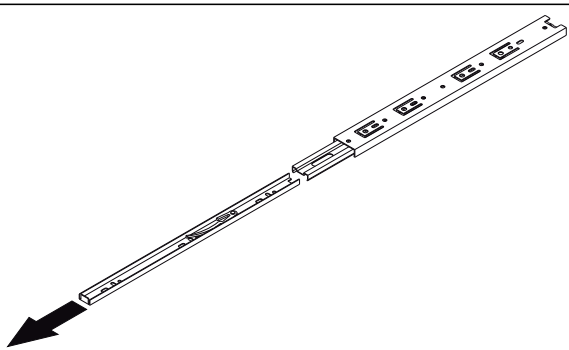

4º

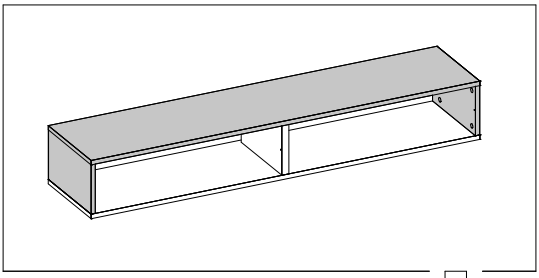

01

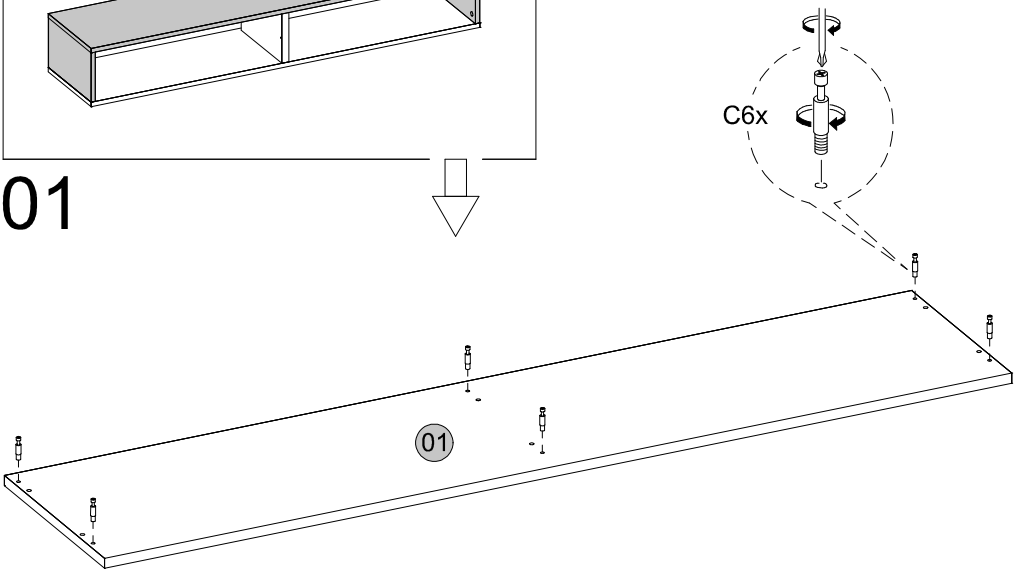

02

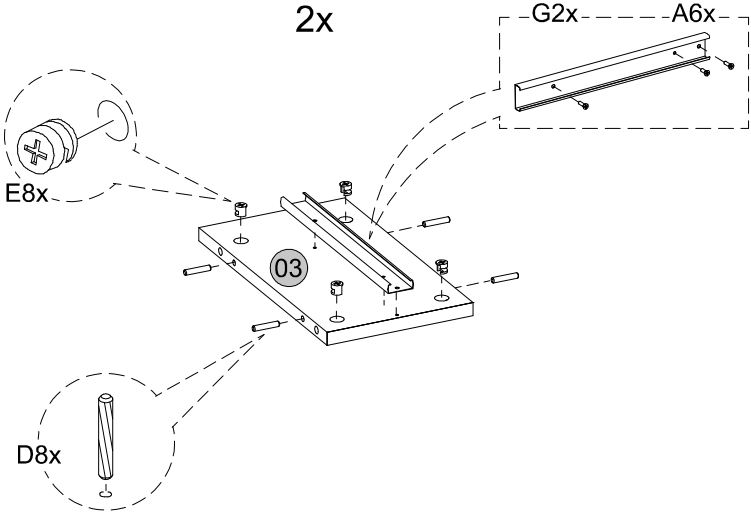

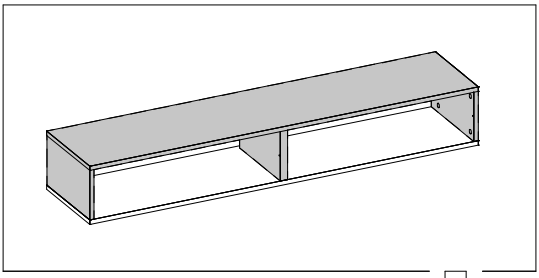

03

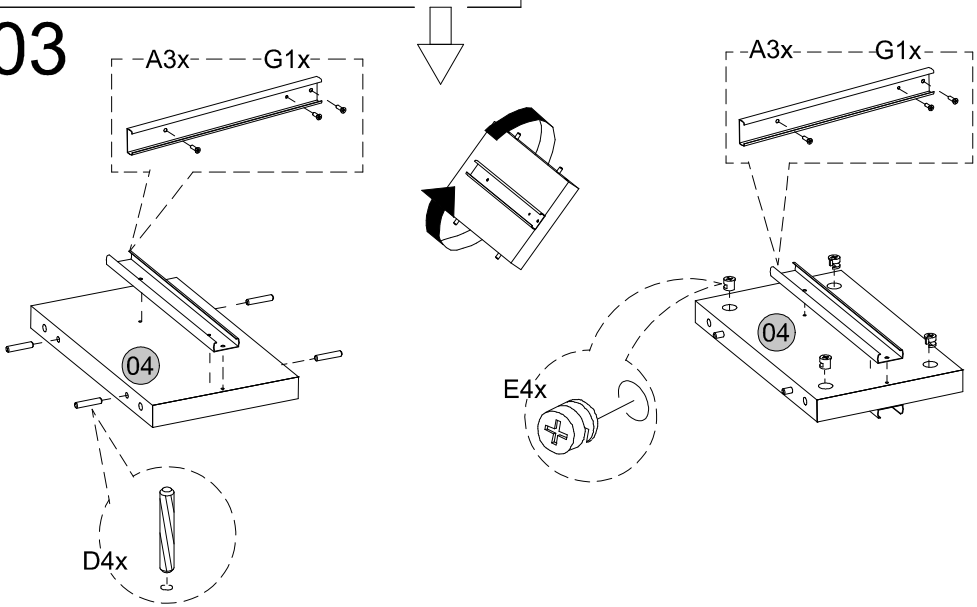

04

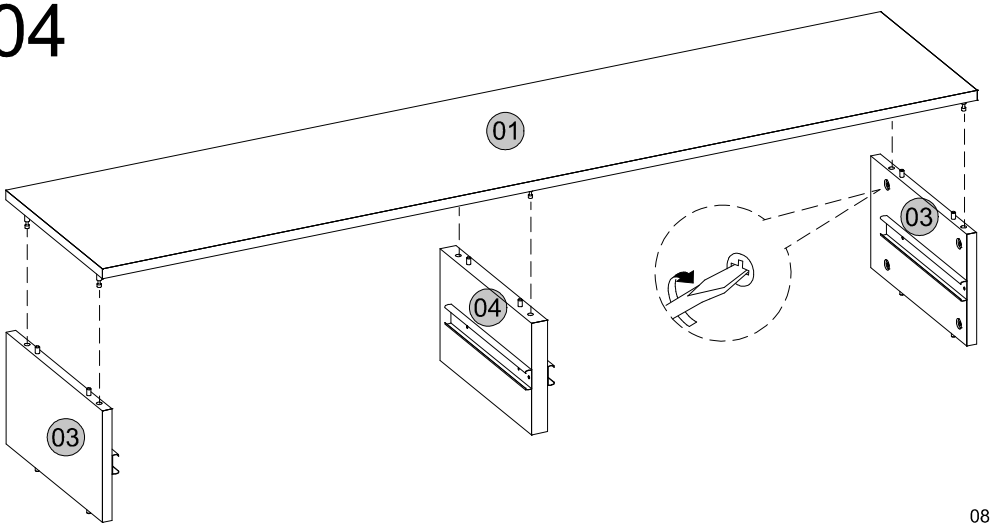

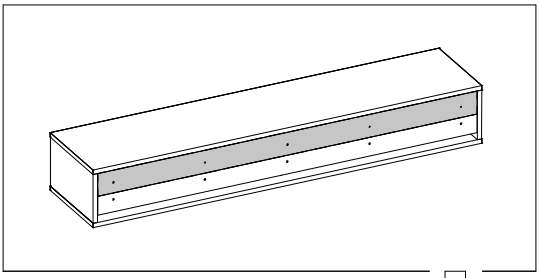

05
Vista traseira

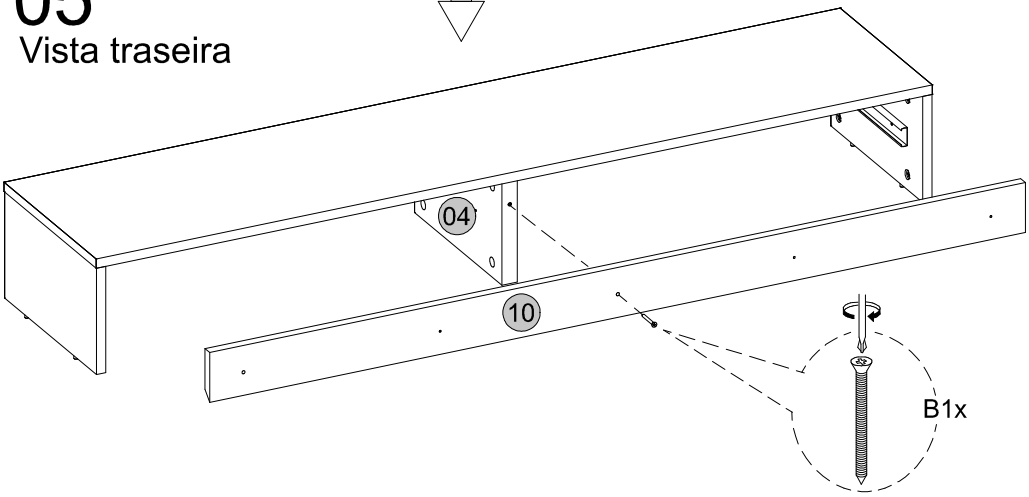

06

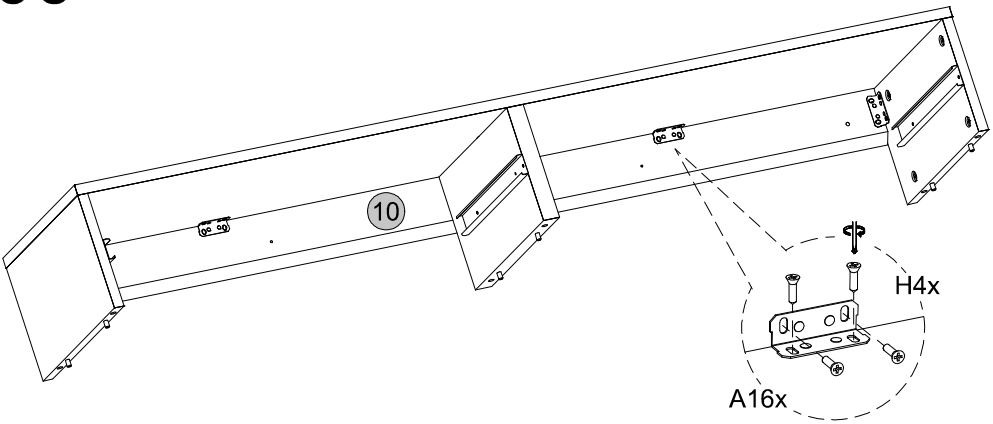

07

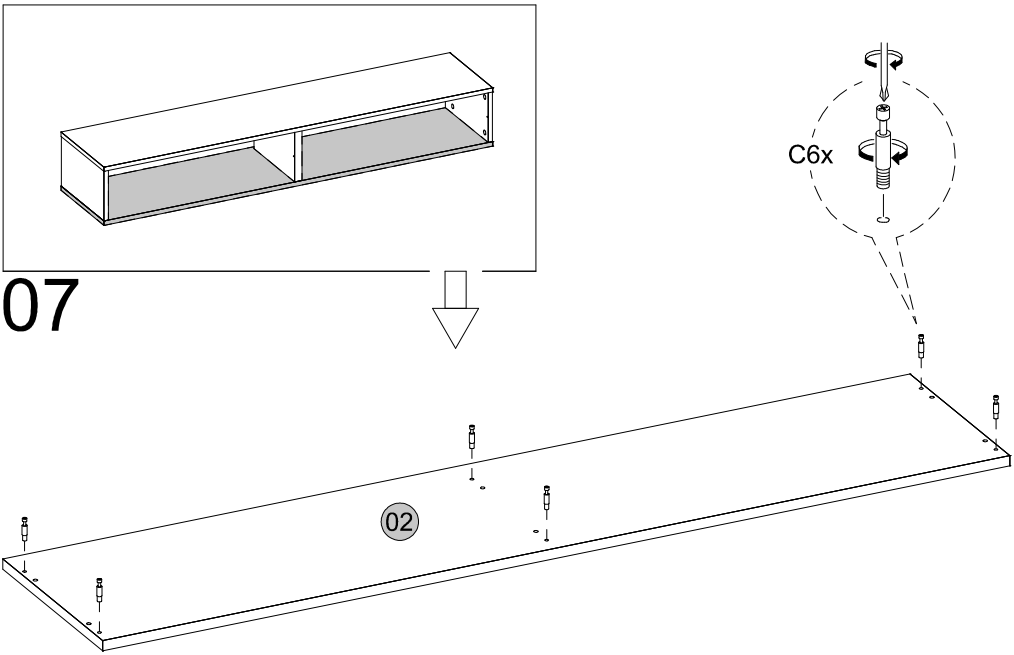

08

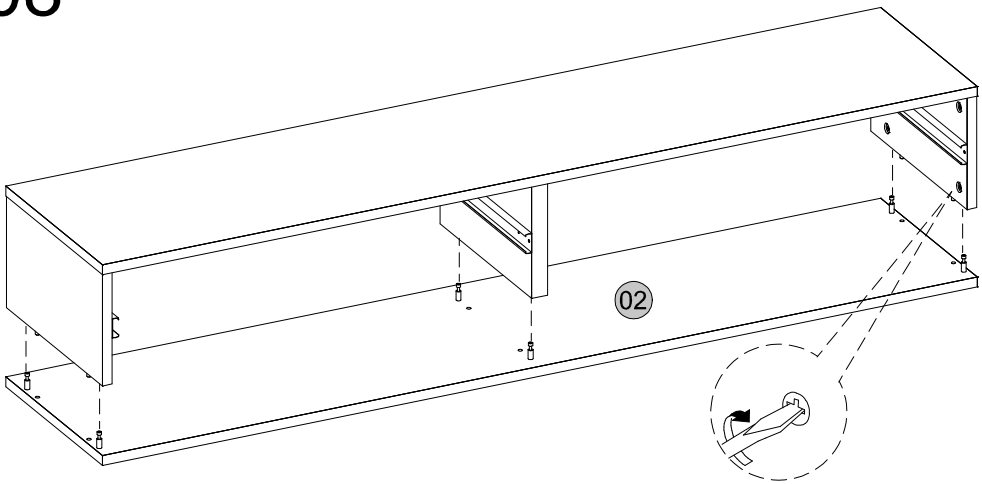

09

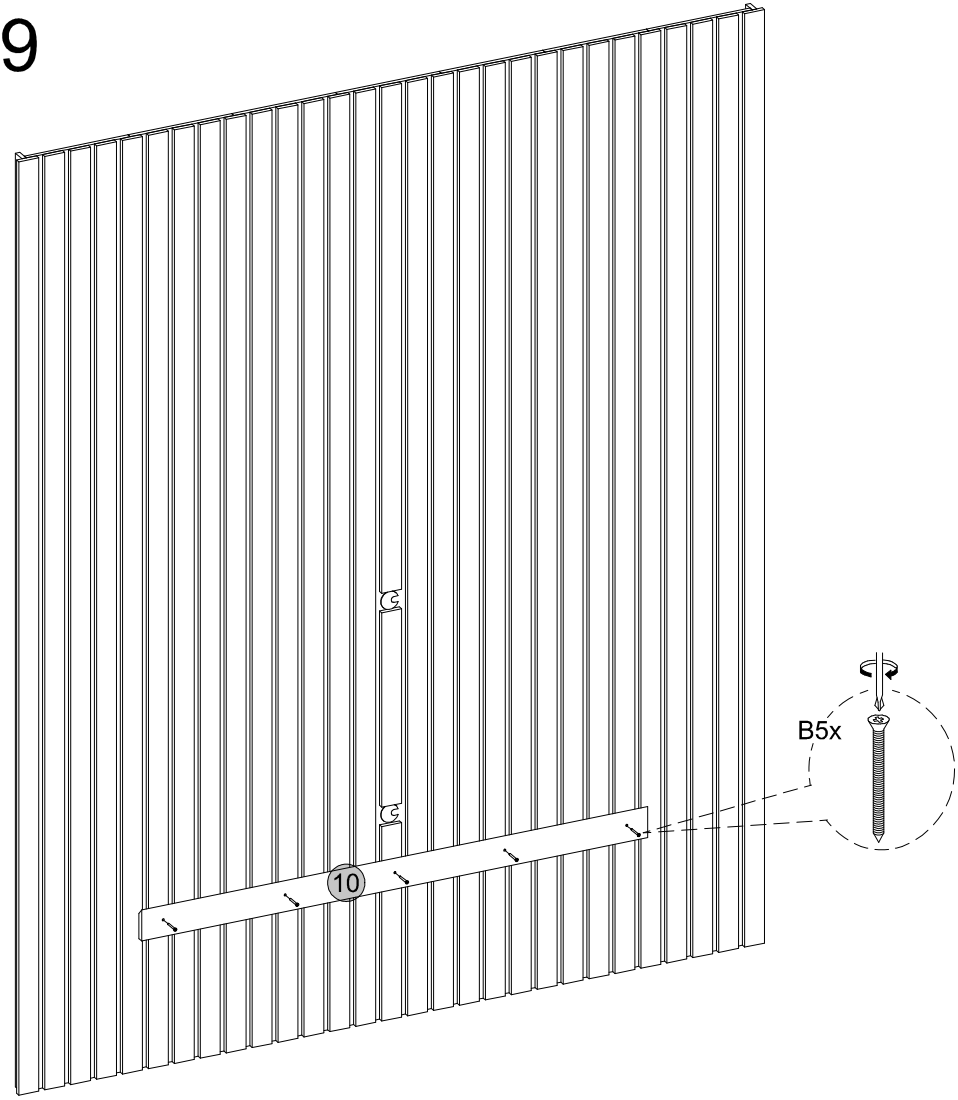

Centralizar a PEÇA 10 no Painel Ripado

10

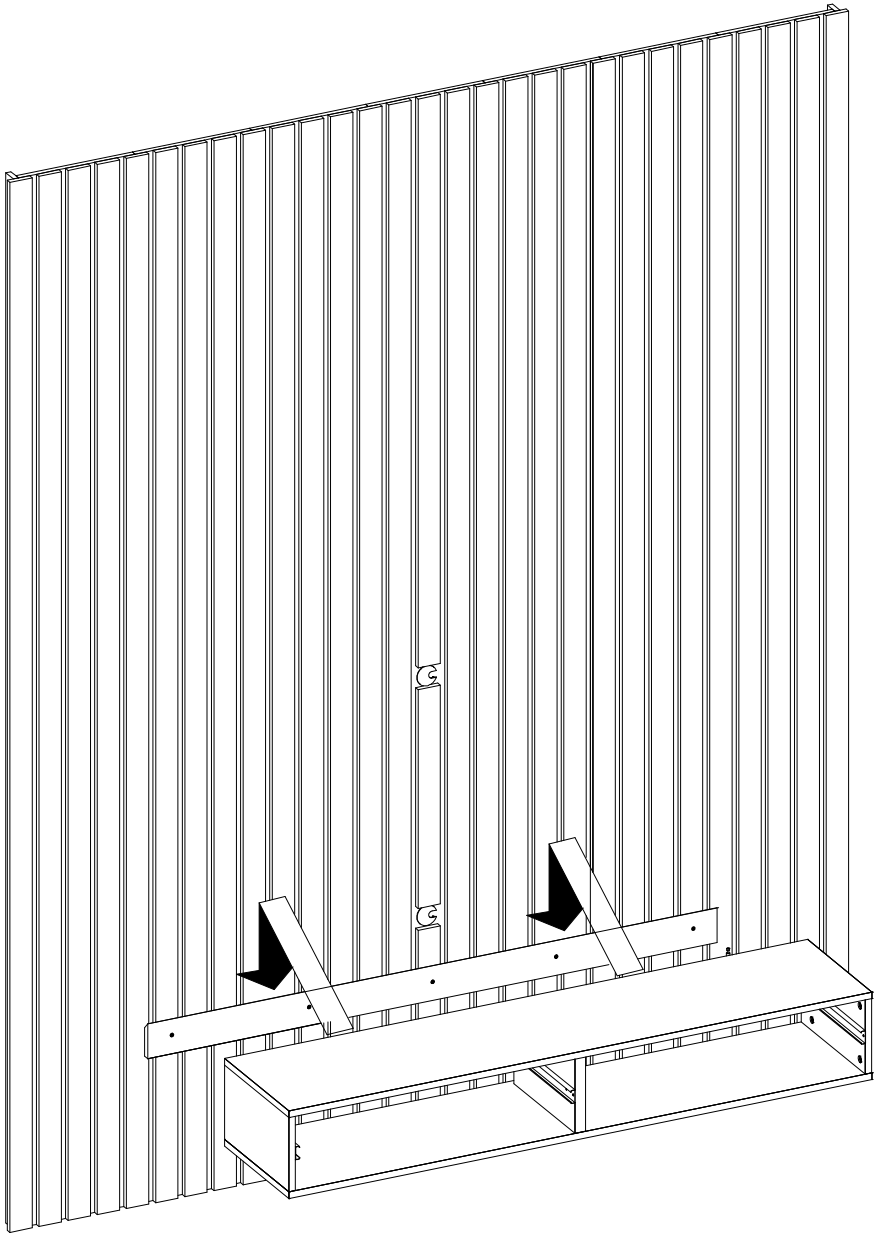

11

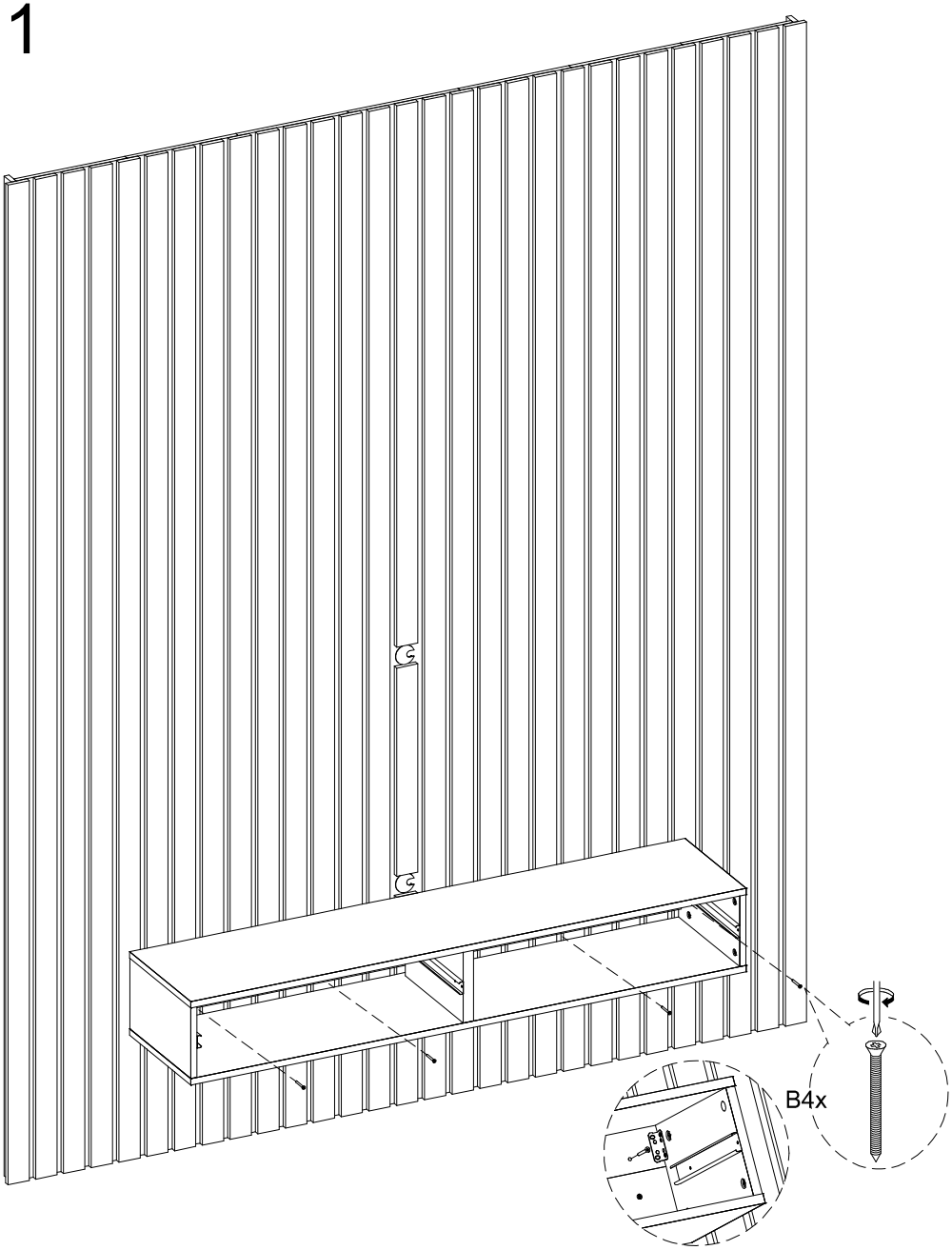

Travar o nicho com o parafuso "B"
Peça 10 (superior)

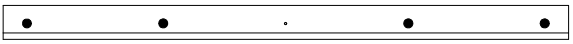

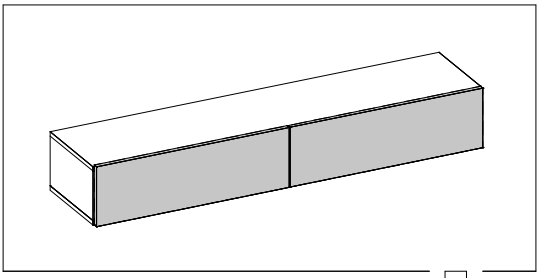

12

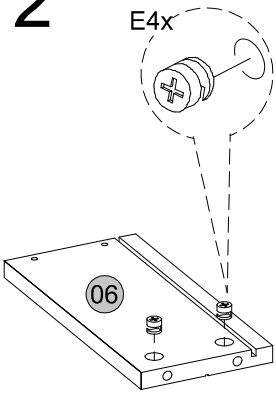

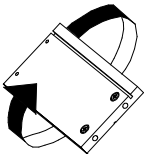

2x

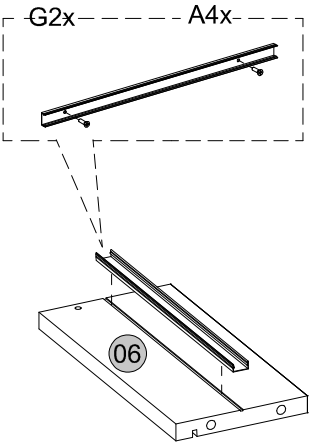

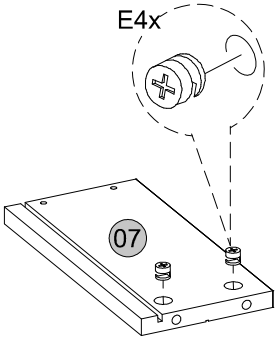

2x

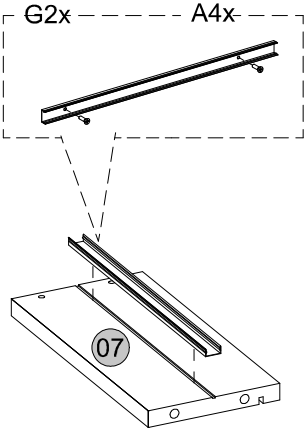

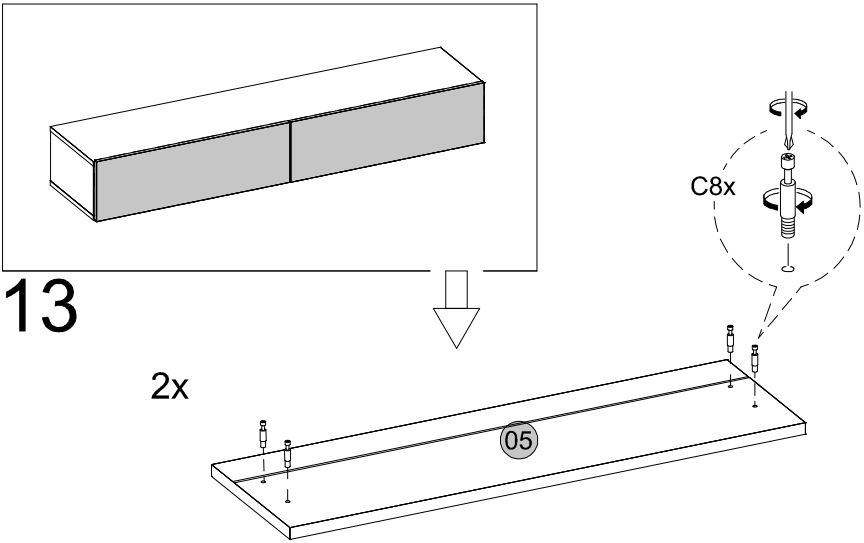
13
C8x
2x
05

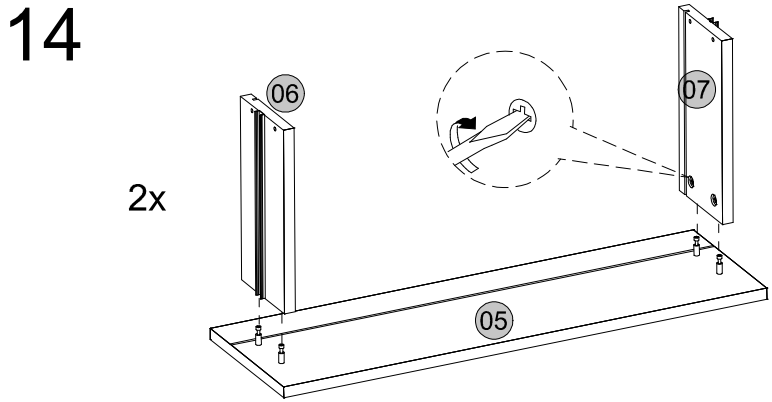
14
06
07
2x
05

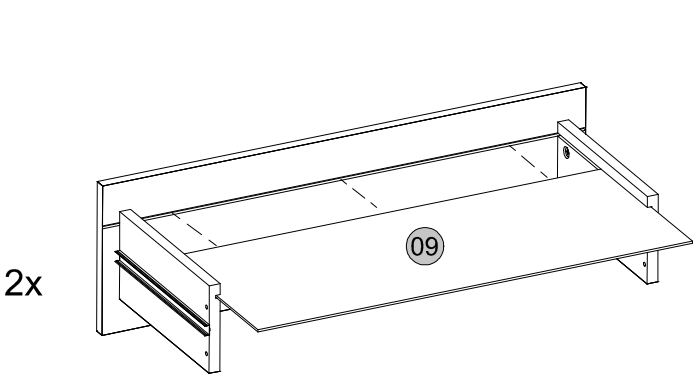
15
09
2x

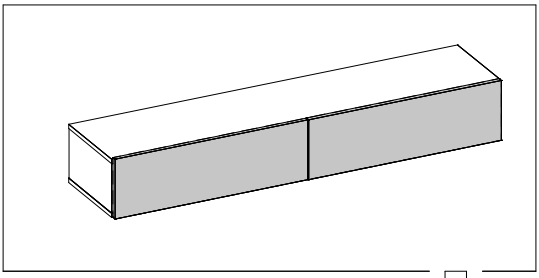

16

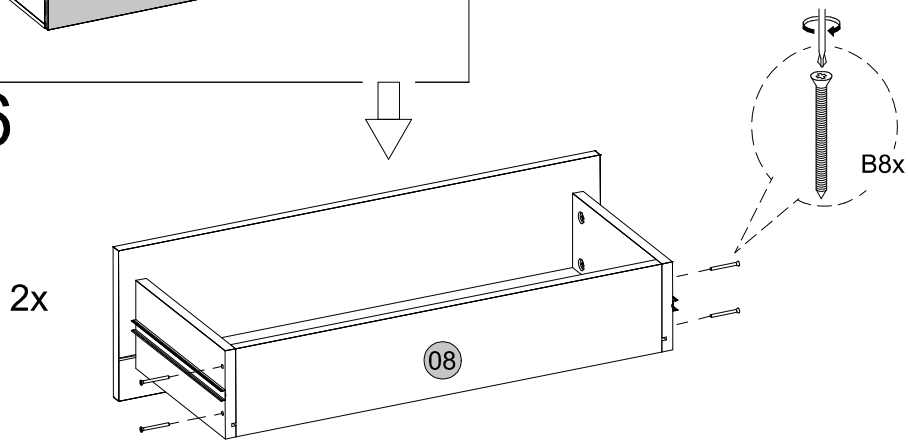

17

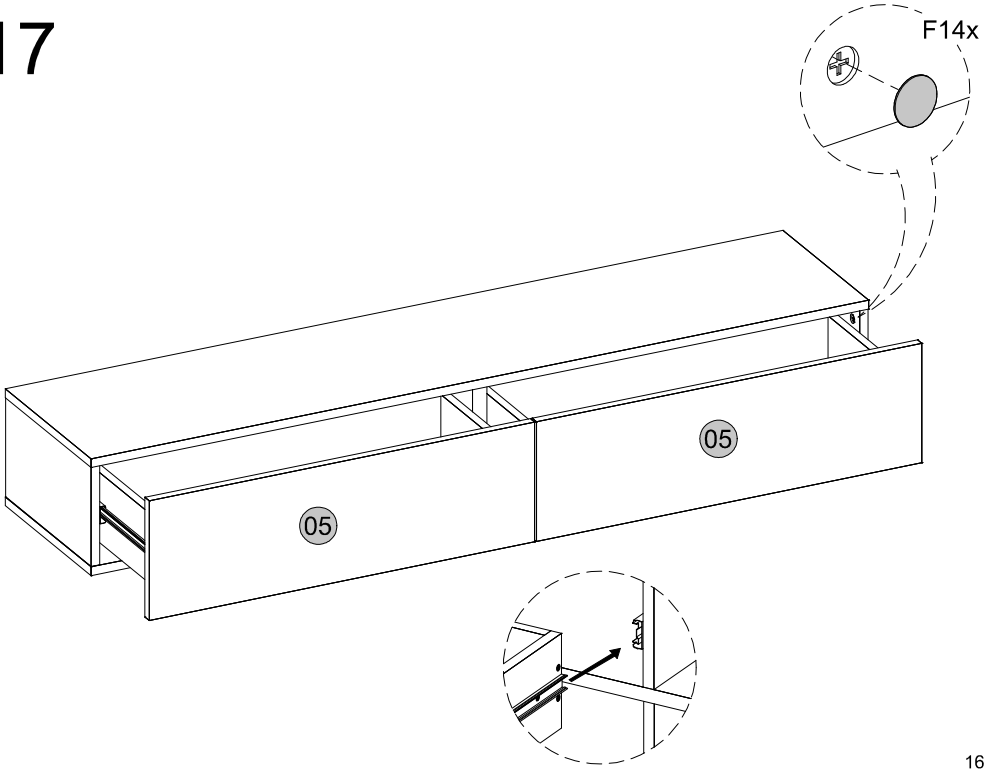

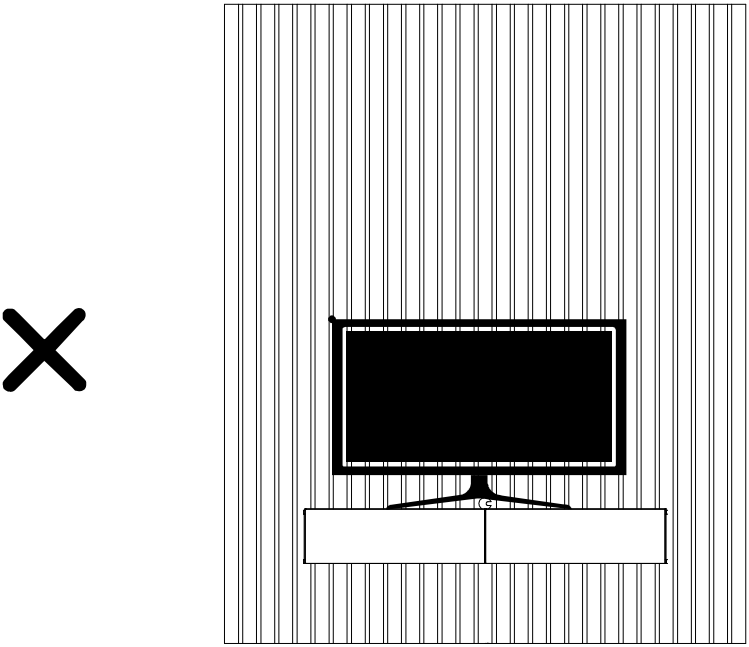

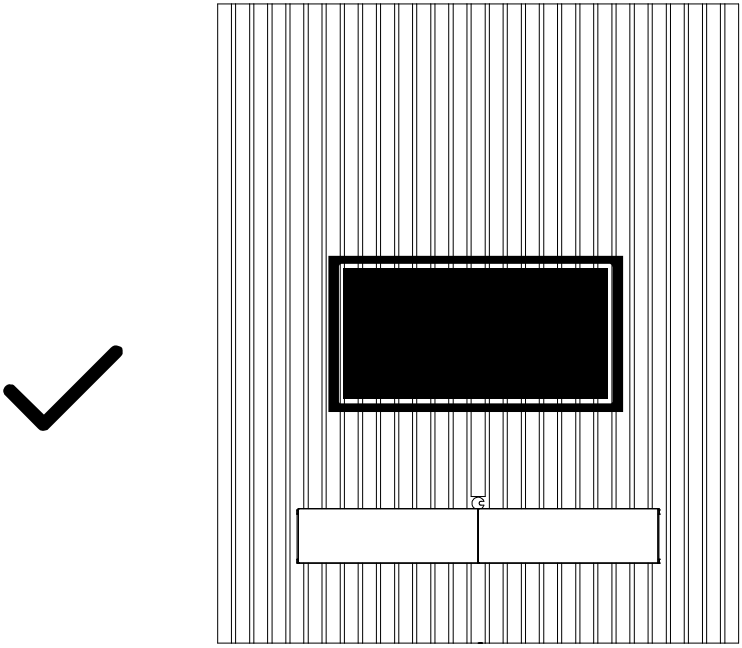

Medidas finais / Final measures / Medidas finales
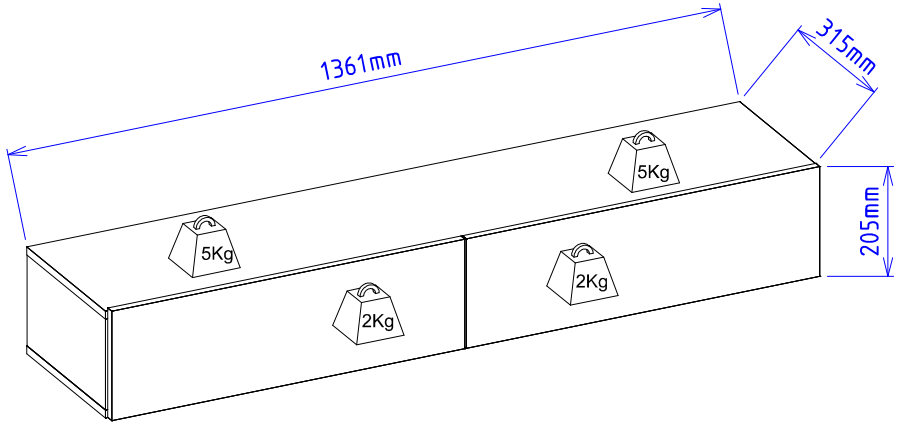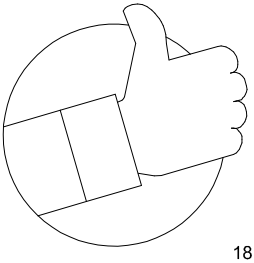
Comprimento / Length / Largo : 1361mm
Altura / Height / Alto : 205mm
Profundidade / Depth / Profundidad : 315mm